LAMPACRESCIA

TRX 1000

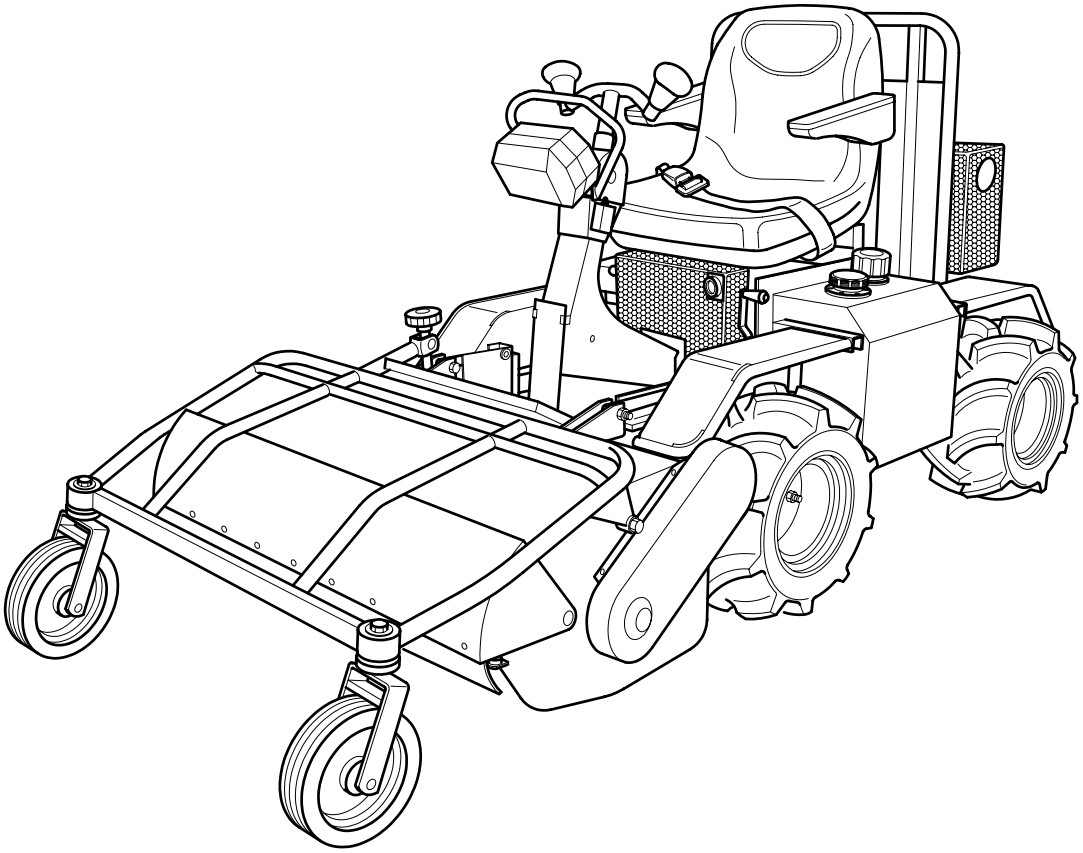

MANUALE D’USO E MANUTENZIONE

9900001

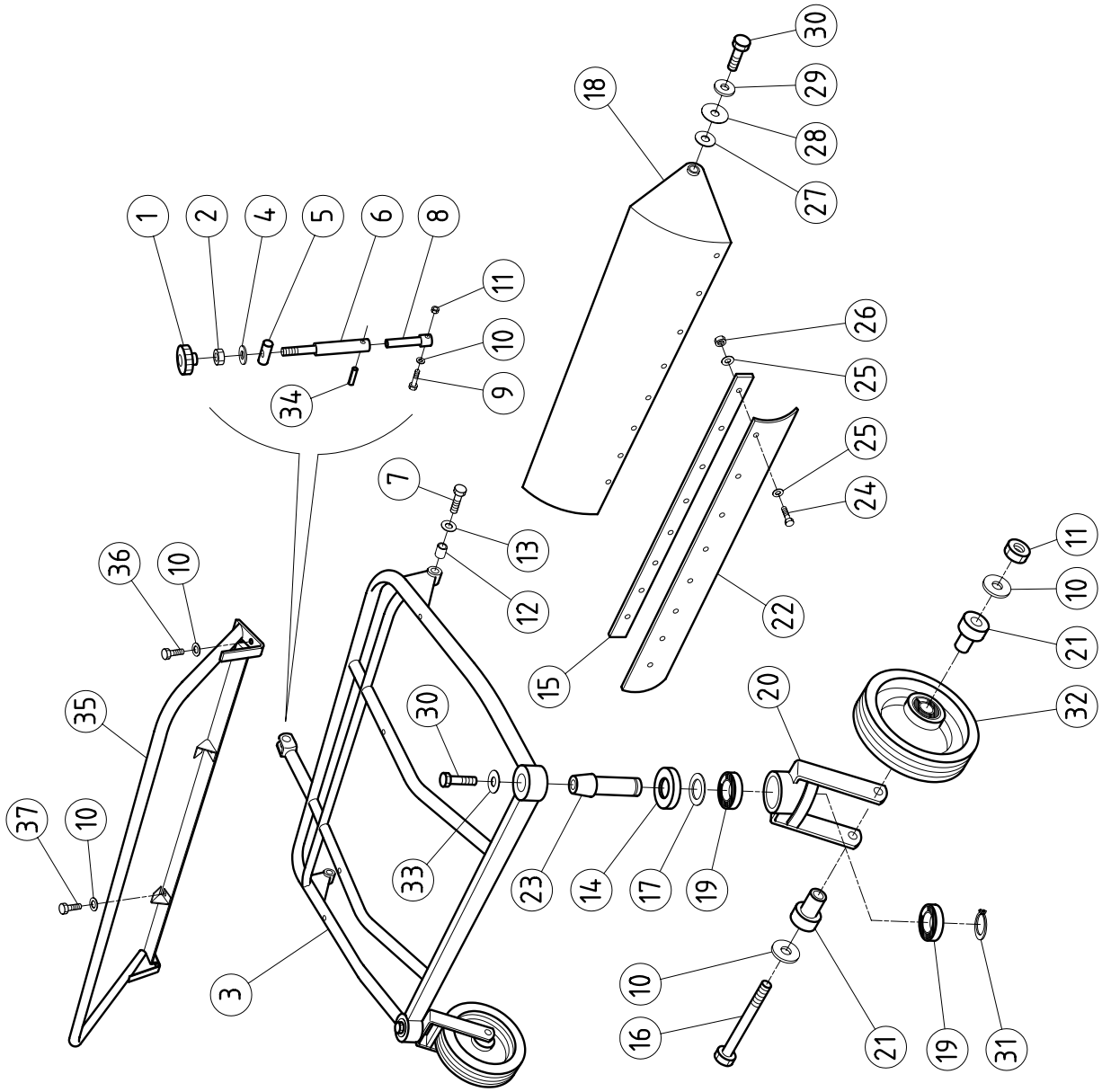
1
2
4
5
6
8
11
10
9
34
18
30
29
28
27
26
25
25
24
7
13
12
36
10
35
37
10
3
30
33
23
14
17
19
15
22
20
11
10
21
32
10
16
21
19
31

9900001 GRUPPO TAGLIO

Pos.	Codice	Descrizione	Quantità	
001	S174800	VOLANTINO MOD.1052/F DIAM.70 M12	NR	1
002	CC09300	DE ALTI U 5587 M12 H12 Z.G	NR	1
003	R028100.1	TELAIO SUPP FORCELLE ANT	NR	1
004	CC08000	RPN U 6592 FE 12 Z.G	NR	1
005	R035000	BARILOTTO REG ALT TAGLIO	NR	1
006	R035100	PARTICOLARE REG ALT TAGLIO	NR	1
007	CC37100	VTE M12x40 UNI 5739 ZG	NR	2
008	R034900	VITE REG ALTEZZA TAGLIO	NR	1
009	CC44300	VTE M8x65 UNI 5737 PARZ FIL ZG	NR	1
010	CC01800	RPN U 6592 FE 8 Z.G	NR	9
011	CC08300	AUTOBLOC A982 M8 H10 Z.G	NR	3
012	G092900	BOCCOLA 16x26,6x12	NR	2
013	CC30100	RONDELLA ONDULATA DIAM 12 DIN 137 Z.G	NR	2
014	R035600	COPERCHIETTO PROTEZIONE	NR	2
015	R037800	ASTA PORTAGOMMA 20x3 mm 930	NR	1
016	CC39400	VTE M8x110 UNI 5737 PARZ. FIL. ZG	NR	2
017	CC07400	RASAMENTO PS 20X28X0.5	NR	2
018	R021400	PROTEZIONE ANTERIORE	NR	1
019	CC22300	CUSCINETTO 20X42X12 6004 2RS1	NR	4
020	R032200	FORCELLA SUPP RUOTE ANT	NR	2
021	G089400	BOCCOLA 30X34X8.5	NR	4
022	R026800	BANDELLA GOMMA ANT 100x946	NR	1
023	R028105.1	PERNO 25x100 conico	NR	2
024	CC12700	VTE M5X20 UNI 5739 Z.G	NR	9
025	CC04600	RPN U 6592 FE 5 Z.G	NR	18
026	CC09800	AUTOBLOC A982 M5 H 6.5 Z.G	NR	9
027	F084400	BOCCOLA 16X8X4	NR	2
028	CC26300	MOLLA A TAZZA 16.1X28X0.6	NR	2
029	CC25900	ROS.GREMB.U 6593 8X24 Z.G	NR	2
030	CC08900	VTE M8X16 UNI 5739 Z.G	NR	4
031	CC31500	SEEGER E20	NR	2
032	D041400	RUOTA GDI 099 M4 FORO 20 MOZZO 52	NR	2
033	CC06400	ROS.GREMB.U 6593 8X32X2.5 Z.G	NR	2
034	CC46100	SPINA ELASTICA DIN 1481 4x20	NR	1
035	R012800	PARASASSI	NR	1
036	CC05900	VTE M8X25 UNI 5739 Z.G	NR	2
037	CC10000	VTE M8X20 UNI 5739 Z.G	NR	2

9900002

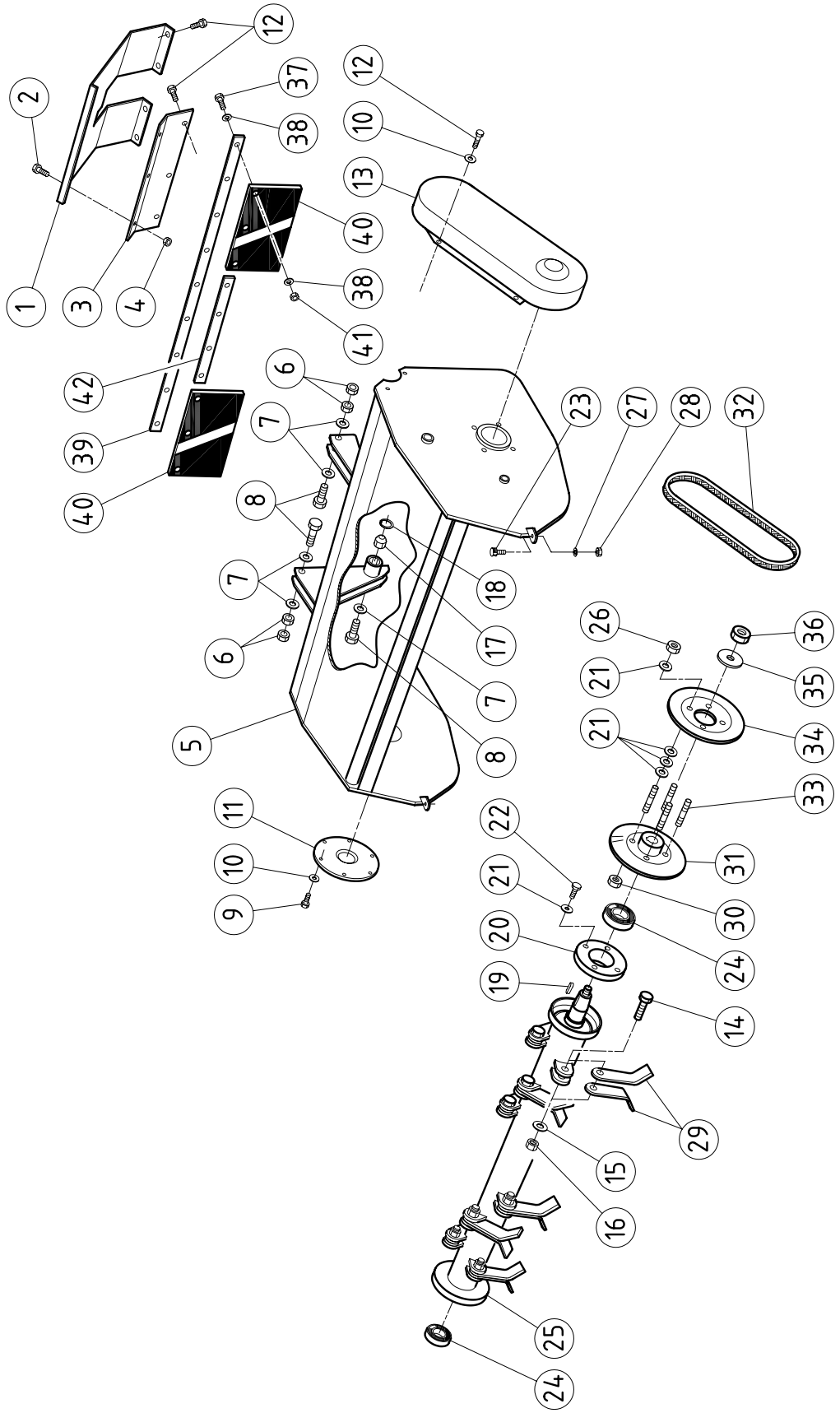
1
2
3
4
5
6
7
8
9
10
11
12
13
14
15
16
17
18
19
20
21
22
23
24
25
26
27
28
29
30
31
32
33
34
35
36
37
38
39
40
41
42

9900002 GRUPPO TAGLIO

Pos.	Codice	Descrizione	Quantità	
001	R028700	PEDANA ANTERIORE	NR	1
002	CC01000	VTCE BUTTON ISO 7380 6X12 Z.G	NR	3
003	R036400	SUPPORTO PEDANA ANTERIORE	NR	1
004	CC01100	AUTOBLOC B985 M6 H6 Z.G	NR	3
005	R021300	COFANO	NR	1
006	CC26500	DE NORM U 5588 M12 H10 Z.G	NR	4
007	CC08000	RPN U 6592 FE 12 Z.G	NR	6
008	CC18100	VTE M12X60 UNI 5737 PARZ. FIL. Z.G.	NR	4
009	CC01200	VTE M6X14 DIN 933 Z.G	NR	6
010	CC02700	RPN U 6592 FE 6 Z.G	NR	10
011	R021700	COPERCHIO SUPPORTO SX	NR	1
012	CC24900	VTCE BUTTON ISO 7380 6X08 Z.G	NR	11
013	R028300	CARTER CINGHIA RULLO	NR	1
014	F083000	VITE M10x36 a disegno	NR	26
015	CC16500	RONDELLA ONDULATA DIAM 10X21 DIN 137 Z.G	NR	26
016	CC45500	DADO CONE-LOCK M10 DIN980	NR	26
017	CC30000	AUTOBLOC A982 M12 H11	NR	2
018	CC40400	SEEGER I19	NR	2
019	CC38500	CHIAVETTA 6x6x25 UNI 6604	NR	1
020	R021600	SUPPORTO DX RULLO	NR	1
021	CC01800	RPN U 6592 FE 8 Z.G	NR	20
022	CC08900	VTE M8X16 UNI 5739 Z.G	NR	4
023	CC23700	ANTIV.PIED.P20X7 SP15 6MA SH70 283/010	NR	2
024	CC37800	CUSCINETTO 25x62x17 6305 2RS	NR	2
025	R021500	RULLO	NR	1
026	CC00200	DE NORM U 5588 M8 H6.5 Z.G.	NR	4
027	CC07000	ROS.GROWER U 1751 NORM 6 Z.G	NR	2
028	CC16900	AUTOBLOC A982 M6 H8 Z.G.	NR	2
029	R020300	COLTELLO TRINCIA 35x5	NR	52
030	CC14600	DE BASSO U 5589 M8 H5 Z.G.	NR	4
031	R033300	SEMIPULEGGIA COMANDO ROTORE	NR	1
032	R031100	CINGHIA TORQUE-FLEX 17B880MC BX33 840LI	NR	1
033	T097900	PRIGIONIERO M8X20 UNI 5911	NR	4
034	R031200	SEMIPULEGGIA	NR	1
035	CC31700	RPN U 6592 FE 14 Z.G	NR	1
036	CC13300	DE NORM U 5588 M14 H11 passo 1.5 Z.G	NR	1
037	CC12700	VTE M5X20 UNI 5739 Z.G	NR	9
038	CC04600	RPN U 6592 FE 5 Z.G	NR	18
039	R037800	ASTA PORTAGOMMA 20x3 mm 930	NR	1
040	R026900	BANDELLA GOMMA POST 120x270	NR	2
041	CC09800	AUTOBLOC A982 M5 H 6.5 Z.G	NR	9
042	R049100	ASTA SPESSORE	NR	1

9900003

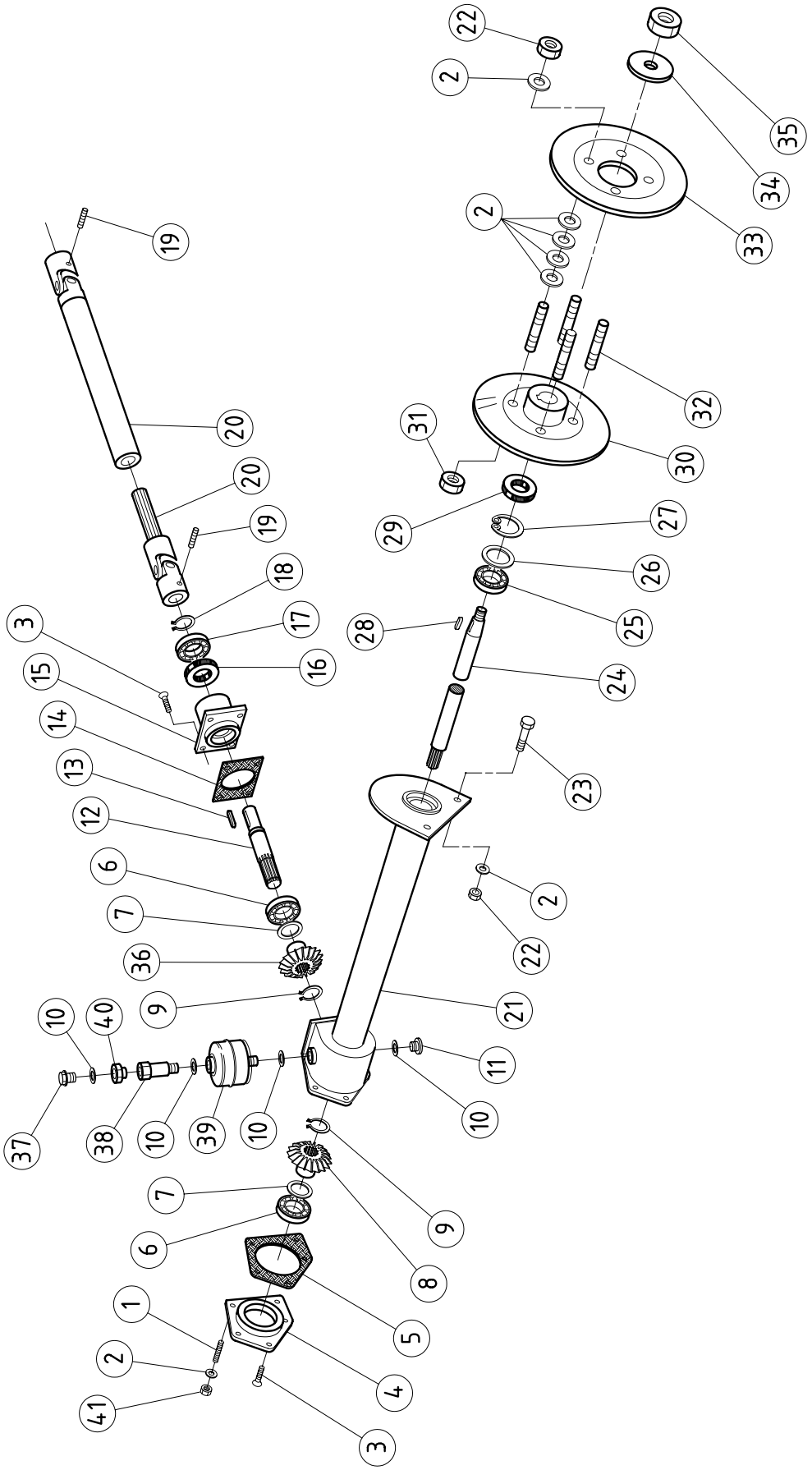
22
2
35
34
33
2
19
32
31
30
20
29
27
20
19
26
18
25
28
17
3
16
24
15
14
23
13
12
2
6
22
7
36
21
9
10
40
11
37
38
10
39
10
10
7
9
6
8
1
5
2
4
41
3

9900003 GRUPPO TRASMISSIONE

Pos.	Codice	Descrizione	Quantità	
001	CC53500	PRIGIONIERO M8-14x10x16 MB 6GP00800	NR	2
002	CC01800	RPN U 6592 FE 8 Z.G	NR	24
003	CC00500	VSP U 5933 M8X18 Z.G	NR	7
004	R024300	COPERCHIO SCATOLA COPPIA CONICA	NR	1
005	R030300	GUARNIZIONE COPPIA CONICA SP 0,5 mm	NR	1
006	CC37600	CUSCINETTO 30x55x13 6006	NR	2
007	CC40500	RASAMENTO PS 30x42x0,5	NR	3
008	R023400	CORONA CONICA ELICOIDALE DX	NR	1
009	CC38300	SEEGER E21	NR	2
010	CC18801	RONDELLA IN FIBRA PER TAPPO CC18800	NR	4
011	S174000	TAPPO ES.INC. DIN 908 M16X1.5 V41.1339	NR	1
012	R024900	ALBERO PER PIGNONE CONICO	NR	1
013	CC38500	CHIAVETTA 6x6x25 UNI 6604	NR	1
014	R030400	GUARNIZIONE COPPIA CONICA SP 0,3 mm	NR	1
015	R024400	SUPPORTO PIGNONE CONICO	NR	1
016	CC37900	ANELLO DI TENUTA 25x42x7	NR	1
017	CC22200	CUSCINETTO 25X52X15 6205 2RS1	NR	1
018	T099600	SEEGER E25	NR	1
019	CC40800	GRANO UNI 5923 M6x10 ZG	NR	4
020	R024200	TR. AL.SP.5HBA 580x600 L.A. FR dis 17665	NR	1
021	R024100	SCATOLA COPPIA CONICA	NR	1
022	CC00200	DE NORM U 5588 M8 H6.5 Z.G.	NR	6
023	CC08900	VTE M8X16 UNI 5739 Z.G	NR	2
024	R025200	ALBERO RINVIO RULLO	NR	1
025	CC22300	CUSCINETTO 20X42X12 6004 2RS1	NR	1
026	CC40600	RASAMENTO PS 30x42x0,3	NR	1
027	CC11400	SEEGER I42	NR	1
028	CC15000	CHIAVETTA 5X5X20 UNI 6604	NR	1
029	CC40900	ANELLO DI TENUTA 32x42x7	NR	1
030	R033400	SEMIPULEGGIA RINVIO	NR	1
031	CC14600	DE BASSO U 5589 M8 H5 Z.G.	NR	4
032	T097900	PRIGIONIERO M8X20 UNI 5911	NR	4
033	R031200	SEMIPULEGGIA	NR	1
034	CC08000	RPN U 6592 FE 12 Z.G	NR	1
035	CC26500	DE NORM U 5588 M12 H10 Z.G	NR	1
036	R023500	PIGNONE CONICO ELICOIDALE SX	NR	1
014	R030500	GUARNIZIONE COPPIA CONICA SP 0,5 mm	NR	1
005	R030200	GUARNIZIONE COPPIA CONICA SP 0,3 mm	NR	1
037	CC18800	TAPPO SFIATO M16x1.5 TCSA-16.15	NR	1
038	R049200	TAPPO RITENUTA OLIO	NR	1
039	R020400	SERBATOIO COMPENSAZIONE	NR	1
040	R049300	RIDUZIONE CHIUSURA TAPPO	NR	1
041	CC08300	AUTOBLOC A982 M8 H10 Z.G	NR	2

9900004

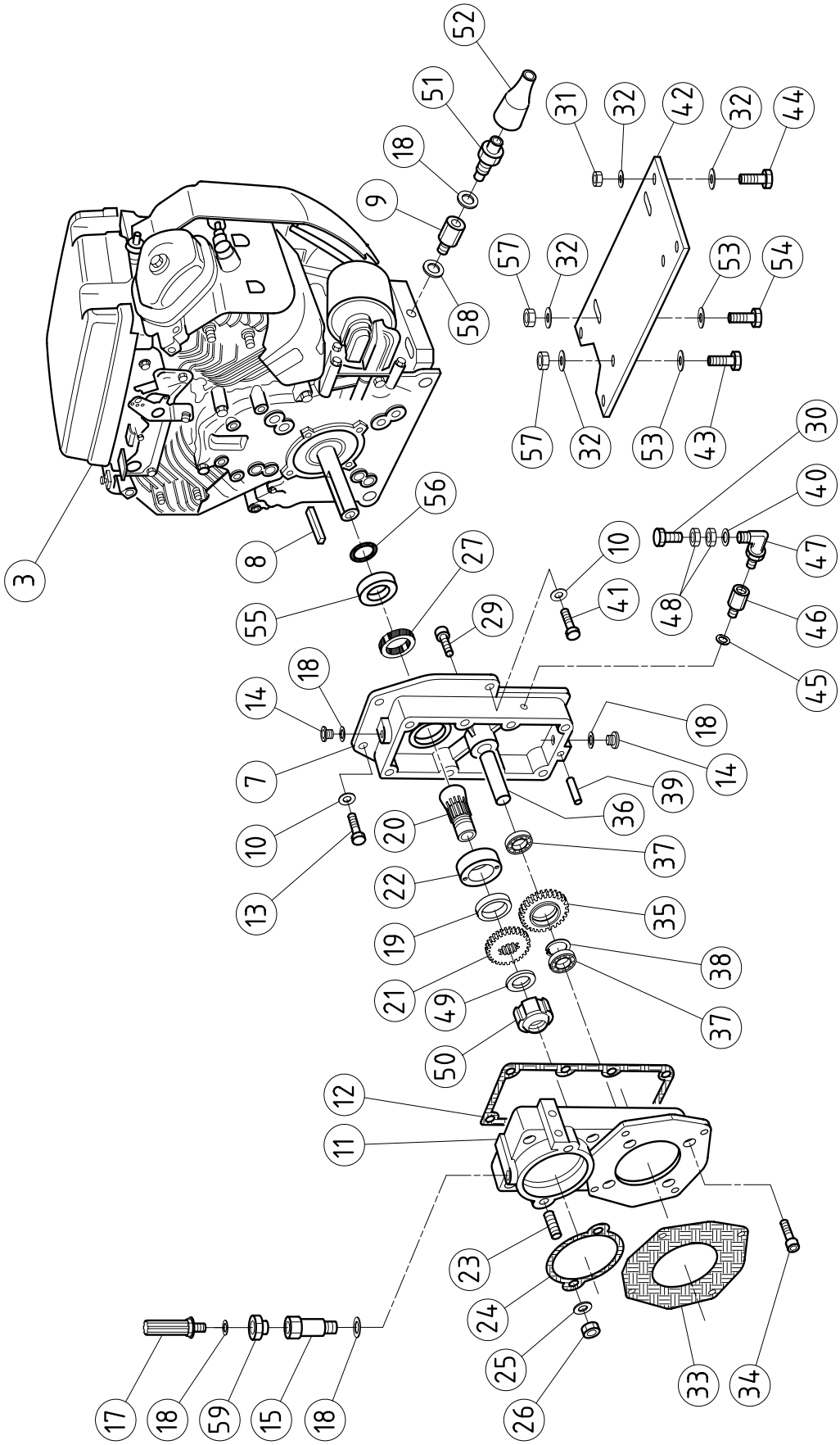
52
51
18
9
58
31
32
42
32
44
57
32
53
54
57
32
53
43
30
40
47
48
46
45
3
8
56
55
27
29
10
41
18
14
7
10
13
20
22
19
21
49
50
18
14
39
36
37
35
38
37
12
11
23
24
25
26
33
34
17
18
59
15
18

9900004 GRUPPO TRASMISSIONE

Pos.	Codice	Descrizione	Quantità	
003	R011500	MOTORE VANGUARD 22HP 3864470181G1	NR	1
007	R023900	SEMISCATOLA LATO MOTORE	NR	1
008	CC29200	CHIAVETTA 6.4x6.4x50	NR	1
009	R008100	BOCCOLA RIDUZIONE CH22x40 B&S	NR	1
010	CC16500	RONDELLA ONDULATA DIAM 10X21 DIN 137 Z.G	NR	4
011	R021900	SEMISCATOLA LATO POMPA	NR	1
012	R044800	GUARNIZIONE SCATOLA 0,5 mm	NR	1
013	CC39500	VTE UNC 8.8 3/8 x 1" 1/4 (mm 32)	NR	2
014	S174000	TAPPO ES.INC. DIN 908 M16X1.5 V41.1339	NR	2
015	R049200	TAPPO RITENUTA OLIO	NR	1
017	CC45000	TAPPO SFIATO M16x1,5 TK-16.15	NR	1
018	CC18801	RONDELLA IN FIBRA PER TAPPO CC18800	NR	5
019	R014800	DISTANZIALE 50x10x41,8	NR	1
020	R015500	MANICOTTO COMANDO POMPA	NR	1
021	R024700	INGRANAGGIO PRIMARIO	NR	1
022	R015400	ANELLO CONICO PER MANICOTTO	NR	1
023	CC41000	PRIGIONIERO M10x25 UNI 5911	NR	2
024	R030600	GUARNIZIONE POMPA SP 0,5 mm	NR	1
025	CC01400	RPN U 6592 FE 10 Z.G	NR	2
026	CC16700	DE NORM U 5588 M10 H8 Z.G	NR	2
027	CC37900	ANELLO DI TENUTA 25x42x7	NR	1
029	CC09400	VTCE M8X20 UNI 5931 Z.G	NR	1
030	CC21500	VTCE M6X55 UNI 5931 Z.G	NR	1
031	CC00800	DE ALTI U 5587 M8 H8 Z.G	NR	6
032	CC01800	RPN U 6592 FE 8 Z.G	NR	12
033	R030700	GUARNIZIONE CAMP. FRIZIONE SP 0,5 mm	NR	1
034	CC41200	VTCE M8x45 UNI 5931 PARZ FIL ZG	NR	8
035	R024800	INGRANAGGIO INTERMEDIO	NR	1
036	R027700	PERNO INGR INTERMEDIO	NR	1
037	CC11200	CUSCINETTO 20X42X12 6004	NR	2
038	CC11400	SEEGER I42	NR	1
039	CC31600	SPINA CIL. 6X20 DIN EN 2338 UNI 1707 h8	NR	2
040	CC26000	RONDELLA IN FIBRA 6X10	NR	1
041	CC39600	VTE UNC 8.8 7/16x 1" 1/4 (mm32)	NR	2
042	R025800	PIASTRA SUPP MOTORE HONDA 620	NR	1
043	CC27100	VTE M8X50 UNI 5737 PARZ.FIL. Z.G	NR	2
044	CC10000	VTE M8X20 UNI 5739 Z.G	NR	4
045	CC44000	RONDELLA RAME 1/8	NR	1
046	R048700	COLONNETTA MF 1/8" mm 18	NR	1
047	R048800	CURVA 90° ORIENTABILE MM 1/8"	NR	1
048	CC09200	DE ALTI U 5587 M6 H6 Z.G	NR	2
049	R014700	DISTANZIALE 50x3x35,5	NR	1
050	CC45400	GHIERE AUT. NORMALI 35x1,5 GUK GN7	NR	1
051	R049000	TERMISTORE TEMP. OLIO 29.73084	NR	1
052	R013800	CUFFIA ISOLANTE BRE59002	NR	1
053	CC25900	ROS.GREMB.U 6593 8X24 Z.G	NR	4
054	CC35500	VTE M8 X 45 UNI 5737 PARZ. FIL. ZG	NR	2
055	R010100	BOCCOLA 32x17,5x25,4	NR	1
056	CC46500	O-RING 20,29x2,62	NR	1
057	CC08300	AUTOBLOC A982 M8 H10 Z.G	NR	2
058	CC42700	RONDELLA RAME 3/8	NR	1
059	R049300	RIDUZIONE CHIUSURA TAPPO	NR	1

Pos. Codice Descrizione Quantità

9900005

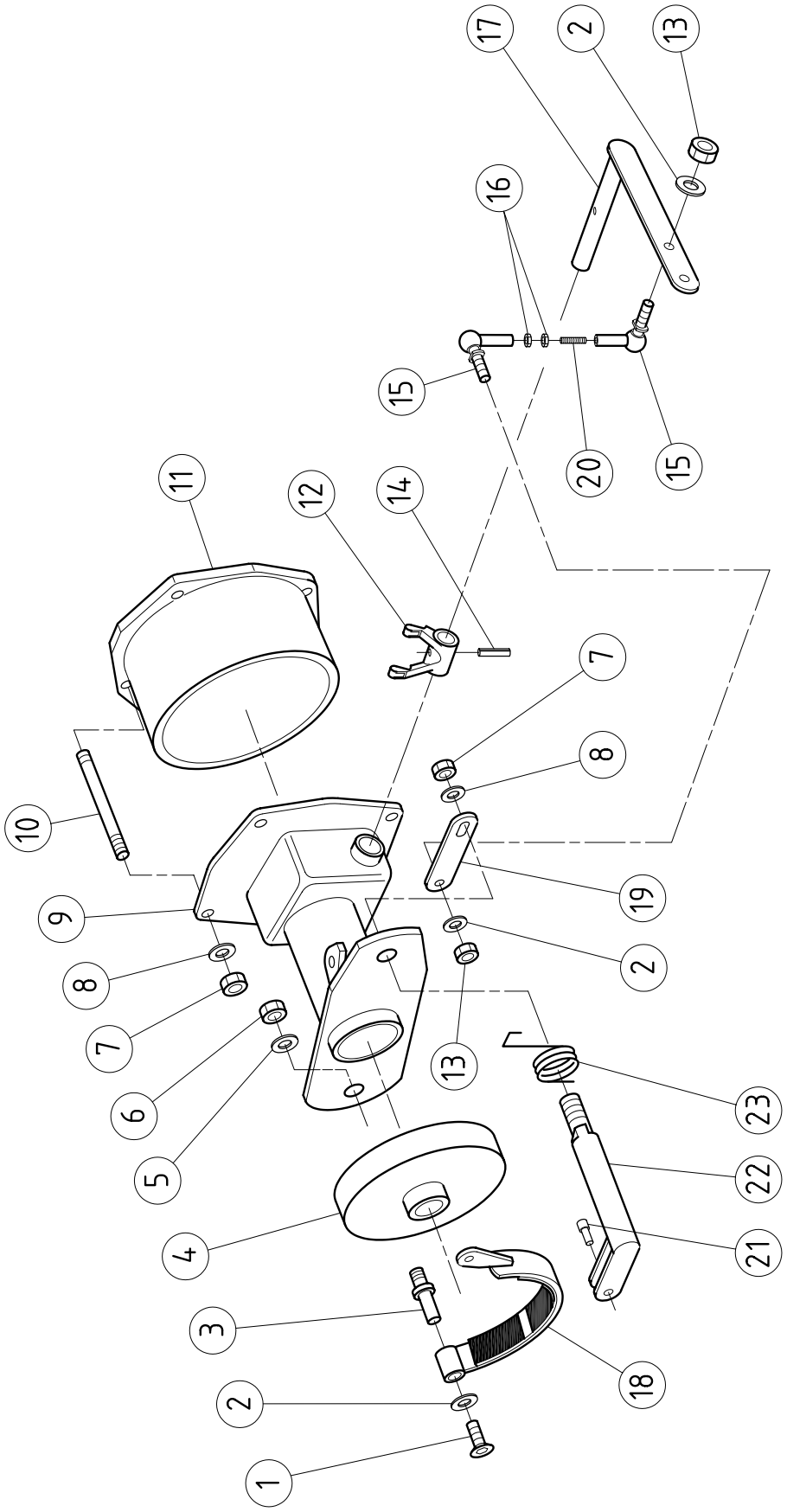

9900005 GRUPPO TRASMISSIONE

Pos.	Codice	Descrizione	Quantità	
001	CC00400	VSP U 5933 M5X12 Z.G	NR	1
002	CC02700	RPN U 6592 FE 6 Z.G	NR	3
003	R034700	PERNO SUPP CEPPO FRENO	NR	1
004	R023600	PULEGGIA FRENO ROTORE	NR	1
005	CC16500	RONDELLA ONDULATA DIAM 10X21 DIN 137 Z.G	NR	1
006	CC01500	DE ALTI U 5587 M10 H10 Z.G	NR	1
007	CC00800	DE ALTI U 5587 M8 H8 Z.G	NR	5
008	CC01800	RPN U 6592 FE 8 Z.G	NR	5
009	R023800	SUPP ALBERO PRESA DI FORZA	NR	1
010	R032300	PRIGIONIERO 8x112	NR	4
011	R023700	SUPPORTO VOLANO FRIZIONE	NR	1
012	R033504	LEVA A FORCELLA 21 NR 5B	NR	1
013	CC09200	DE ALTI U 5587 M6 H6 Z.G	NR	2
014	CC38600	SPINA EL. A SPIRALE DIN 7343 SPIROL 6x24	NR	1
015	CC39200	SNODO ANGOLARE M6 CS10 DIN71802 03236016	NR	2
016	CC09900	DADO M06 H04 BASSO UNI 5589 Z.B.	NR	2
017	R032800	LEVA FRIZIONE	NR	1
018	R028200	CEPPO FRENO ROTORE	NR	1
019	R034500	LEVETTA COMANDO FRENO	NR	1
020	CC34200	GRANO UNI 5923 M6 X 30 Z.G	NR	1
021	R034600	PERNO FISSAGGIO CEPPO FRENO	NR	1
022	R034300	PERNO COMANDO FRENO	NR	1
023	R039200	MOLLA RITORNO COMANDI LEVA FRIZ E FRENO	NR	1

9900006

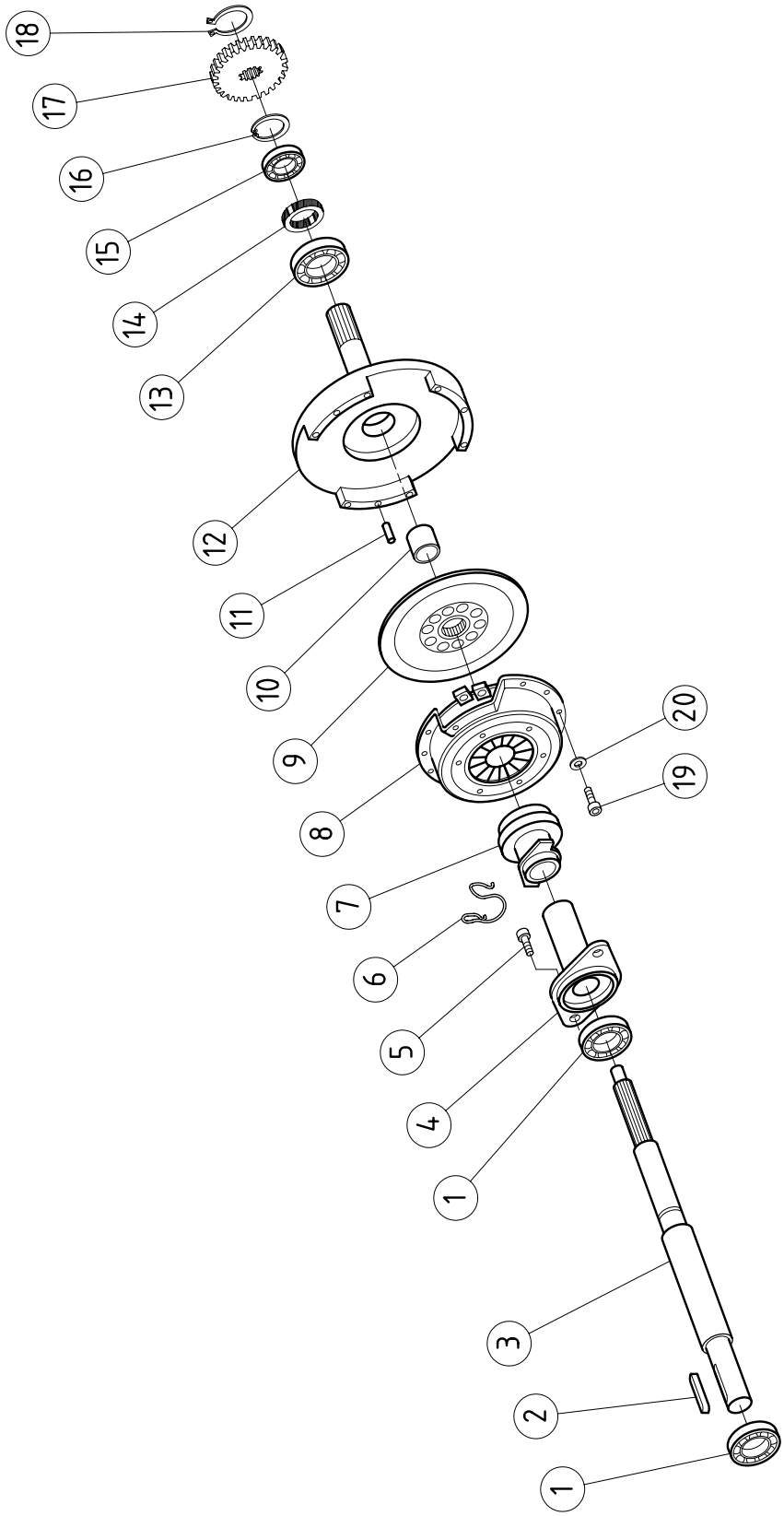

9900006 GRUPPO TRASMISSIONE

Pos.	Codice	Descrizione	Quantità	
001	CC10500	CUSCINETTO 20X47X14 6204-2RS1	NR	2
002	CC38400	CHIAVETTA 6x6x45 UNI 6604	NR	1
003	R025100	ALBERO PRESA DI FORZA	NR	1
004	R024500	SUPP CUSCINETTO DIS FRIZIONE	NR	1
005	CC21300	VTE M6X12 UNI 5739 Z.G	NR	2
006	R033505	MOLLA 0 NR 4G	NR	1
007	R033503	MANICOTTO + CUSCINETTO 18 NR 4B	NR	1
008	R033501	GRUPPO DI TRASCINAMENTO 4 120 GB 1A	NR	1
009	R033502	MONODISCO 6 120 GM 2A	NR	1
010	CC21800	BOCCOLA AUTOLUBRIFICANTE PCM 121415 B	NR	1
011	CC41100	SPINA CIL. 5x18 DIN 6325	NR	3
012	R024000	VOLANO FRIZIONE	NR	1
013	CC37700	CUSCINETTO 30x62x16 6206 2RS	NR	1
014	CC31200	ANELLO DI TENUTA TC 25-52-8 NBR 61200152	NR	1
015	CC10400	CUSCINETTO 25X52X15 6205	NR	1
016	CC16100	RASAMENTO PS 25X35X1	NR	1
017	R024600	INGRANAGGIO SECONDARIO	NR	1
018	CC38200	SEEGER E24	NR	1
019	CC41400	VTCE M5x12 UNI 5931 ZG	NR	6
020	CC41500	ROSETTA DENTELL. EST. diam 5 UNI 3545	NR	6

9900007

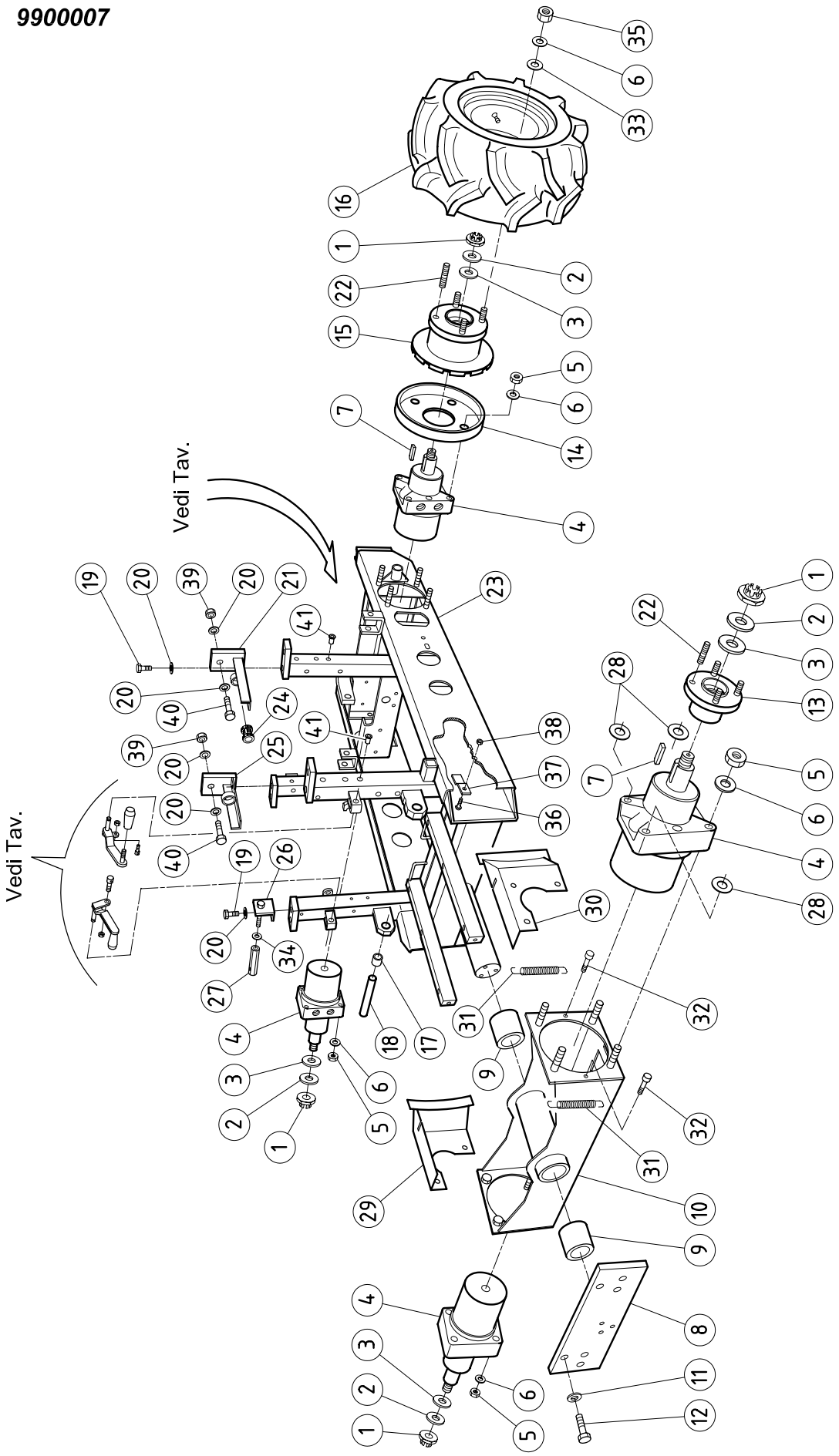

9900007 GRUPPO TELAIO

Pos.	Codice	Descrizione	Quantità	
001	R026701	DADO PER MOTORE IDRAULICO	NR	4
002	CC41600	MOLLA A TAZZA 20,2x40x2	NR	4
003	R026702	RONDELLA PER MOTORE IDRAULICO	NR	4
004	R026700	MOTORE ORBITALE 250 cc\rev 7.874250053	NR	4
005	CC26500	DE NORM U 5588 M12 H10 Z.G	NR	16
006	CC30100	RONDELLA ONDULATA DIAM 12 DIN 137 Z.G	NR	32
007	R026703	CHIAVETTA PER MOTORE IDRAULICO	NR	4
008	R031600	PIASTRA CHIUSURA ANT.	NR	1
009	CC15800	BOCCOLA AUTOLUBRIFICANTE PCM 505520 B	NR	2
010	R021100	ASSALE ANTERIORE	NR	1
011	CC07900	RONDELLA ONDULATA DIAM 8 DIN 137 P Z.G	NR	5
012	CC08900	VTE M8X16 UNI 5739 Z.G	NR	5
013	R025300	MOZZO RUOTA ANTERIORE	NR	2
014	R025500	PROTEZIONE BLOCC RUOTE POST	NR	2
015	R025400	MOZZO RUOTA POSTERIORE CON FRENO	NR	2
016	R033900	RUOTE PNEU 17.8.00x8" 4PR TM 4F 60/100 cerchio 5.50x8	NR	4
017	CC37500	BOCCOLA AUTOLUBRIFICANTE PCM 161815 B	NR	2
018	R046600	PERNO 16x45	NR	2
019	CC10000	VTE M8X20 UNI 5739 Z.G	NR	4
020	CC01800	RPN U 6592 FE 8 Z.G	NR	8
021	R014500.1	GUIDA SEDILE DX	NR	1
022	CC36700	PRIGIONIERO M12x25 UNI 5911	NR	16
023	R021200	TELAIO	NR	1
024	G091700	ANTIVIBRANTE	NR	2
025	R014100.1	GUIDA SEDILE SX	NR	1
026	R014400	STAFFA SUPP SEDILE	NR	2
027	R014300	BOCCOLA ESAGONALE 19x72	NR	2
028	CC33100	RASAMENTO PS 12,2 X 24 X 0,8	NR	6
029	R038100	PROTEZIONE DX	NR	1
030	R038200	PROTEZIONE SX	NR	1
031	T096900	MOLLA RICHIAMO FILO ACCELERATORE 8X48	NR	4
032	CC00900	VTCE M5X08 UNI 5931 Z.G	NR	4
033	CC08000	RPN U 6592 FE 12 Z.G	NR	16
034	CC01400	RPN U 6592 FE 10 Z.G	NR	2
035	CC09300	DE ALTI U 5587 M12 H12 Z.G	NR	16
036	CC01000	VTCE BUTTON ISO 7380 6X12 Z.G	NR	4
037	R009900	STAFFA VITE SERBATOIO	NR	4
038	CC16900	AUTOBLOC A982 M6 H8 Z.G.	NR	4
039	CC08300	AUTOBLOC A982 M8 H10 Z.G	NR	2
040	CC27100	VTE M8X50 UNI 5737 PARZ.FIL. Z.G	NR	2
041	CC53000	INSERTO FILETTATO M8x19 FTS/L	NR	4

9900008

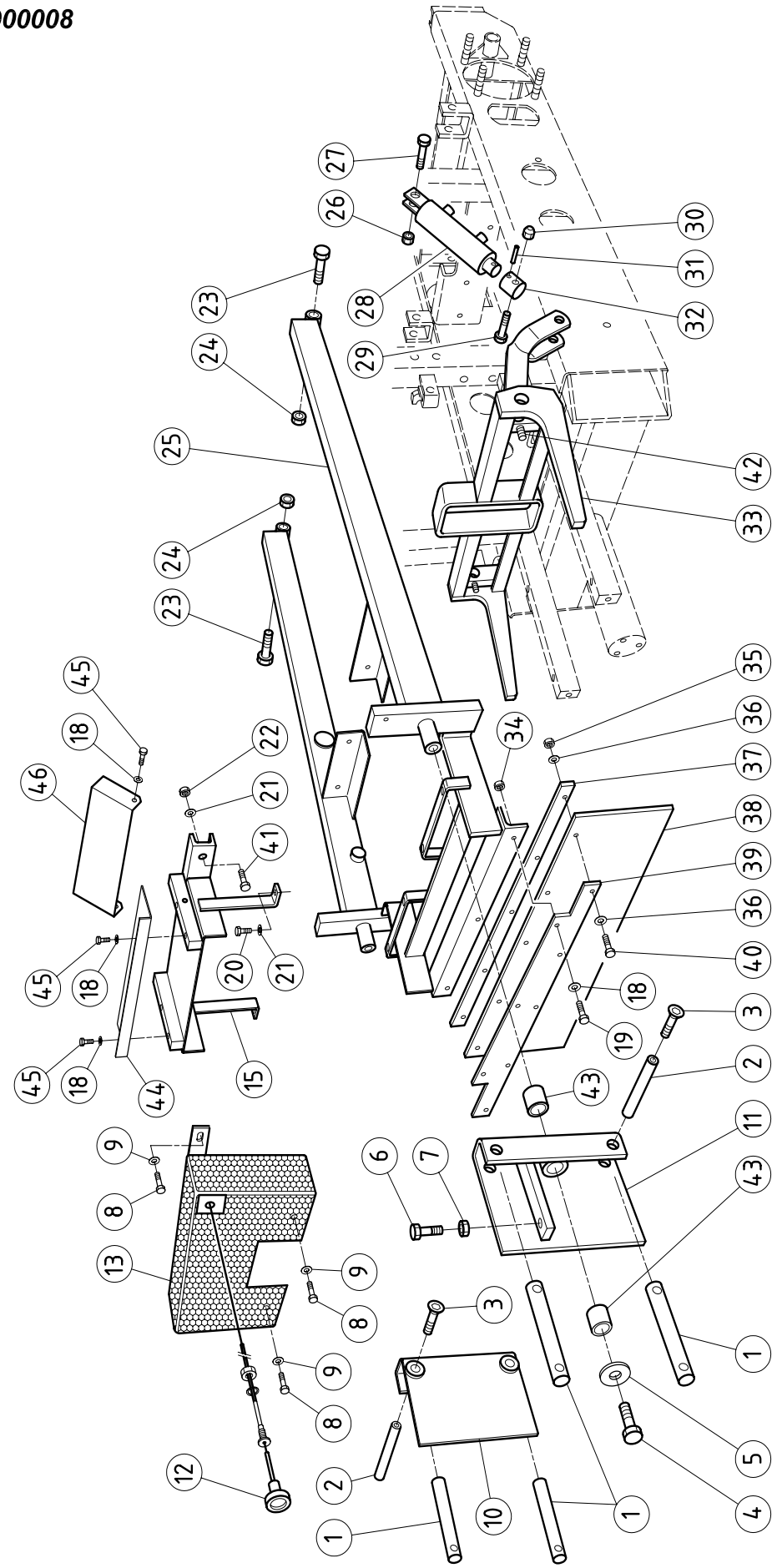
27
26
23
24
25
24
23
45
18
46
45
18
45
18
9
8
13
9
8
9
8
12
1
2
10
1
4
5
1
43
11
2
3
19
18
40
36
39
38
37
36
35
34
42
33
30
31
32
28
29
22
21
41
20
21
15
44
6
7
3

9900008 GRUPPO SOLLEVAMENTO

Pos.	Codice	Descrizione	Quantità	
001	R025600	PERNO 25x174	NR	4
002	R027800	PERNO COLLEGAMENTO	NR	4
003	CC02200	VSP U 5933 M8X16 Z.G	NR	8
004	CC16600	VTE M10X20 UNI 5739 Z.G	NR	2
005	CC29000	RONDELLA SPECIALE 10 X 30 X 4 ZG	NR	2
006	CC41800	VTE M10x35 UNI 5739 ZG	NR	2
007	CC16700	DE NORM U 5588 M10 H8 Z.G	NR	2
008	CC32800	VTCE BUTTON ISO 7380 M6 X 10 Z.G.	NR	4
009	CC01300	ROS.GREMB.U 6593 6X18X1.5 Z.G	NR	4
010	R025700	PART DX AGGANCIO COFANO	NR	1
011	R039500	PART SX AGGANCIO COFANO	NR	1
012	R032000.1	STARTER	NR	1
013	R036600.1	PROTEZIONE	NR	1
015	R012600	SUPPORTO POMPA	NR	1
018	CC02700	RPN U 6592 FE 6 Z.G	NR	10
019	CC08100	VTE M6X20 UNI 5739 Z.G	NR	3
020	CC08900	VTE M8X16 UNI 5739 Z.G	NR	2
021	CC01800	RPN U 6592 FE 8 Z.G	NR	6
022	CC00200	DE NORM U 5588 M8 H6.5 Z.G.	NR	2
023	CC41900	VTE M14x60 UNI 5737 PARZ FIL ZG	NR	2
024	CC42300	DE NORM U 5588 M14 H11 passo 2 ZG	NR	2
025	R026000.1	TELAIO SOLLEVAMENTO TRINCIA	NR	1
026	CC26500	DE NORM U 5588 M12 H10 Z.G	NR	1
027	R046700	VITE 12x60 CC18100 TAGLIATA A mm 37	NR	1
028	R029100	CILINDRO COMPLETO	NR	1
029	CC18100	VTE M12X60 UNI 5737 PARZ. FIL. Z.G.	NR	1
030	CC08700	AUTOBLOC A982 M12 H 14.5 Z.G	NR	1
031	CC22700	SPINA ELASTICA DIN 1481 5X35	NR	1
032	R029700	BOCCOLA 32x47	NR	1
033	R027900	BILANCERE SOLLEVAMENTO	NR	1
034	CC01100	AUTOBLOC B985 M6 H6 Z.G	NR	3
035	CC09800	AUTOBLOC A982 M5 H 6.5 Z.G	NR	5
036	CC04600	RPN U 6592 FE 5 Z.G	NR	10
037	E054400	PIATTO FISSAGGIO GOMMA	NR	1
038	R045900	BANDELLA GOMMA ANT 200x500	NR	1
039	R039000	SUPPORTO GOMMA	NR	1
040	CC12700	VTE M5X20 UNI 5739 Z.G	NR	5
041	CC10000	VTE M8X20 UNI 5739 Z.G	NR	2
042	CC12800	GRANO UNI 5923 M8X10 Z.G	NR	2
043	CC45100	BOCCOLA AUTOLUBRIFICANTE PCM 202315 B	NR	4
044	R011800	SUPPORTO PROTEZIONE	NR	1
045	CC12500	VTE M6X10 UNI 5739 Z.G.	NR	4
046	R009500	LAMIERA PROTEZIONE CAVI	NR	1

9900009

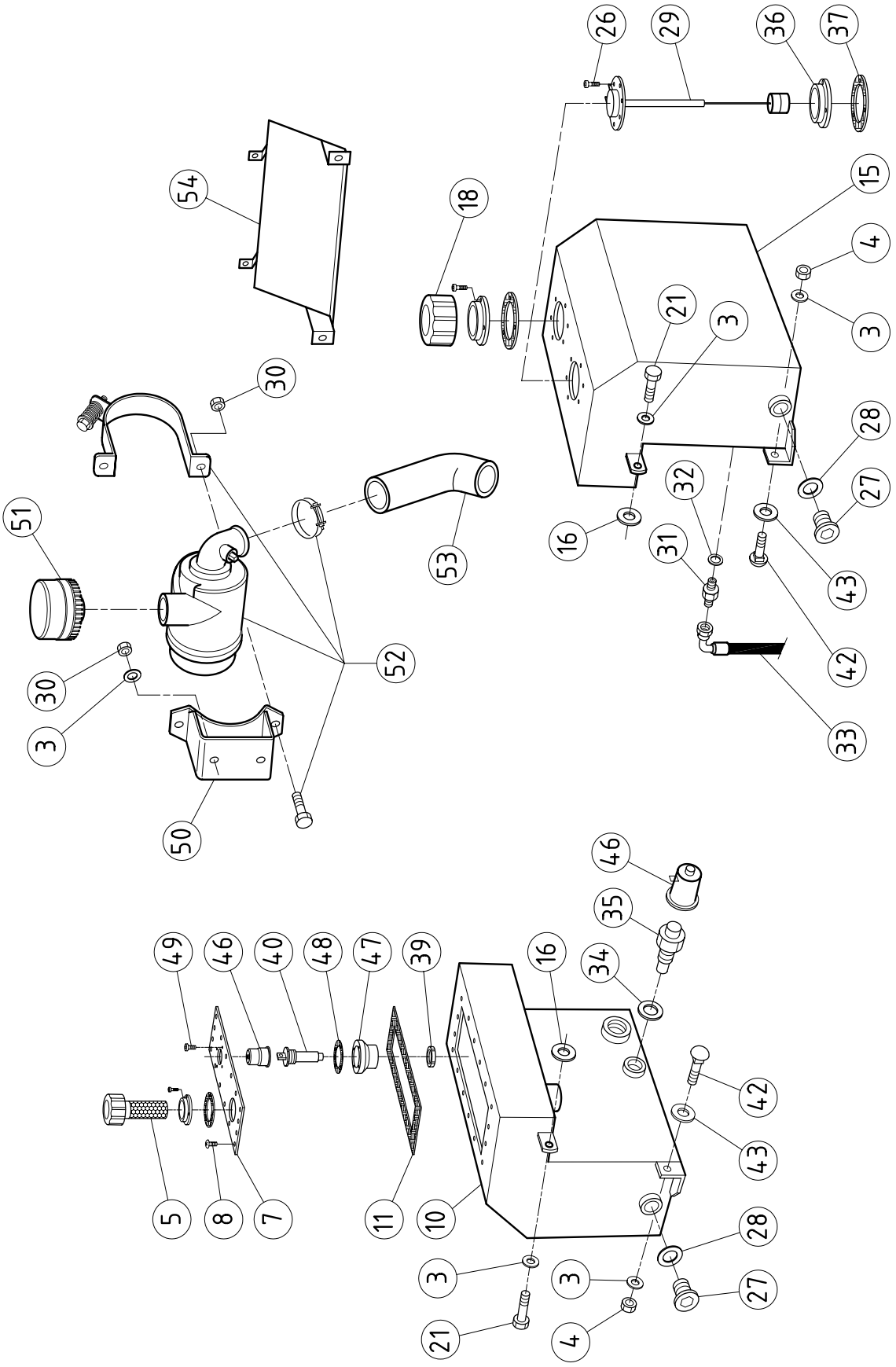
26
29
36
37
54
18
15
4
3
21
3
30
28
27
32
16
31
43
42
33
51
53
52
30
3
50
46
35
49
46
40
48
47
39
16
34
42
43
5
8
7
11
10
28
27
3
3
21
4

9900009 GRUPPO SERBATOI

Pos.	Codice	Descrizione	Quantità	
003	CC01800	RPN U 6592 FE 8 Z.G	NR	10
004	CC00200	DE NORM U 5588 M8 H6.5 Z.G.	NR	8
005	R035500	TAPPO OLIO TM450G65	NR	1
007	R026400.1	COPERCHIO DI CHIUSURA SERBATOIO	NR	1
008	CC01000	VTCE BUTTON ISO 7380 6X12 Z.G	NR	16
010	R022500	SERBATOIO OLIO	NR	1
011	R030800	GUARNIZIONE IN SUGHERO	NR	1
015	R022600	SERBATOIO CARBURANTE	NR	1
016	CC53600	RONDELLA SPECIALE 16x24x2	NR	4
018	R035400	TAPPO CARBURANTE TM478G100	NR	1
021	CC05900	VTE M8X25 UNI 5739 Z.G	NR	4
025	CC06400	ROS.GREMB.U 6593 8X32X2.5 Z.G	NR	2
026	CC39800	TC DIN 7985 M5x10 T.CIL. T. CROCE ZG	NR	5
027	S174000	TAPPO ES.INC. DIN 908 M16X1.5 V41.1339	NR	2
028	CC18801	RONDELLA IN FIBRA PER TAPPO CC18800	NR	2
029	R047100	TAPPO IND. LIV. ERM. LR350 920.350.QNR	NR	1
030	CC08300	AUTOBLOC A982 M8 H10 Z.G	NR	8
031	R042000	NIPPLES MM 1/4"	NR	1
032	R042100	RONDELLA BONDED 1/4"	NR	1
033	R044700	TUBO BENZINA	NR	1
034	R044901	RONDELLA RAME TERMOSTATO	NR	1
035	R044900	TERMOSTATO TARATO 87/92° T87/92P	NR	1
036	R046400	GHIERA LIVELLO	NR	1
037	R046500	GUARNIZIONE LIVELLO CARBURANTE	NR	1
039	CC45200	GHIERA TIPO GUA 32x1,5 L5083240	NR	1
040	R014000	GALLEGGIANTE 29.129.000.01	NR	1
041	CC09000	VTE M8X12 UNI 5739 Z.G	NR	2
042	CC44200	VTTSD TE.TO.QU.SO.TE. M8x20 U5731 S/D ZG	NR	4
043	CC01400	RPN U 6592 FE 10 Z.G	NR	4
046	R044902	CUFFIA PROTEZIONE TERMOSTATO	NR	2
047	R013400	PROLUNGA LIVELLO OLIO	NR	1
048	R008200	GUARNIZIONE diam 65 sp 0,5	NR	1
049	CC39800	TC DIN 7985 M5x10 T.CIL. T. CROCE ZG	NR	4
050	R012200	SUPPORTO FILTRO ARIA	NR	1
051	R010000	FILTRO CV - 16818	NR	1
052	R011501	FILTRO ARIA MOTORE	NR	1
053	R007900	TUBO ASPIRAZIONE	NR	1
054	R009700	LAMIERA FLUSSO ARIA MOTORE	NR	1

9900010

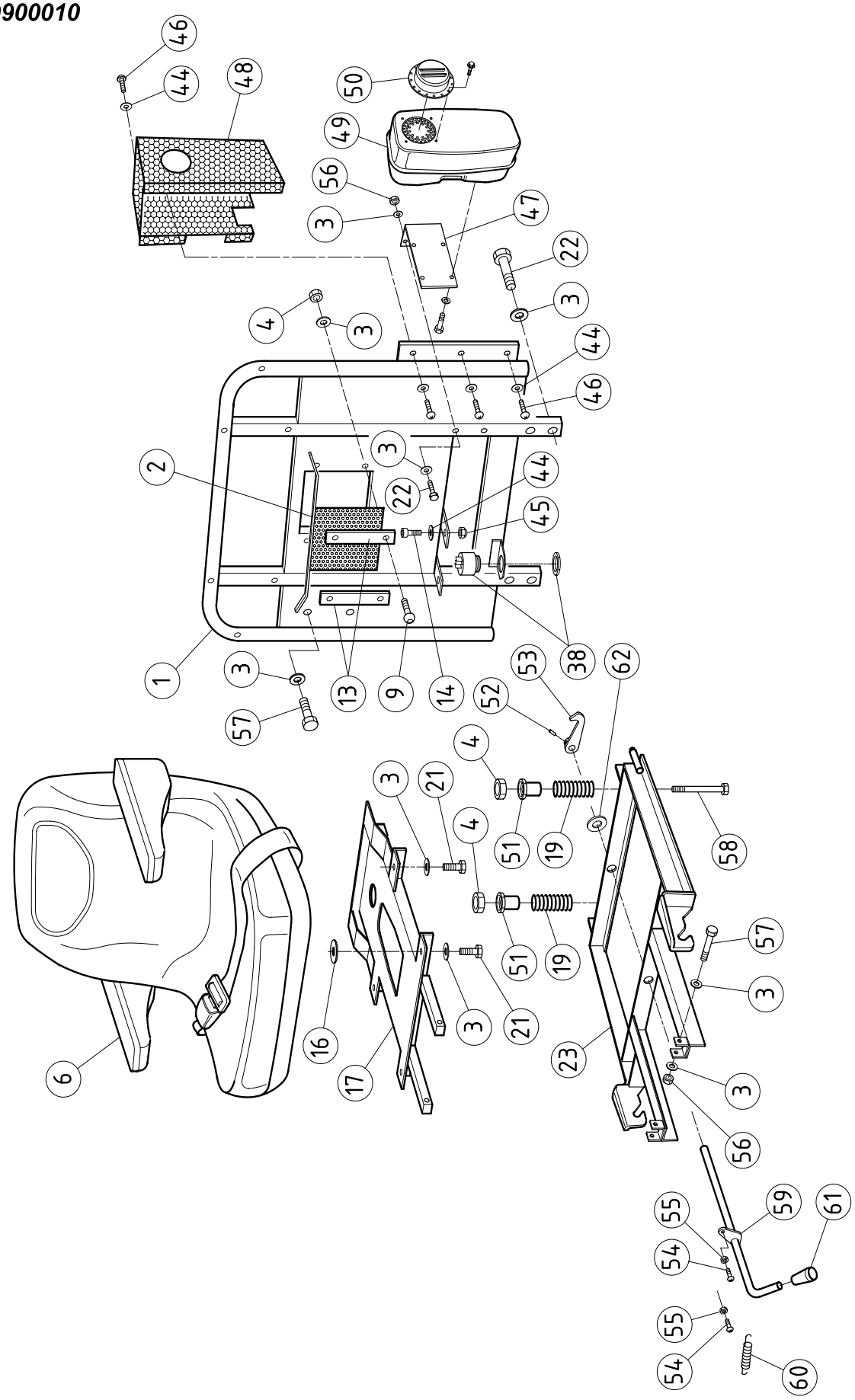
46
44
48
50
49
56
3
47
22
3
4
3
44
46
2
3
22
44
45
38
1
3
57
13
9
14
52
53
62
4
3
21
51
19
58
4
51
19
57
3
16
3
21
23
3
6
17
56
55
59
61
54
55
54
60

9900010 GRUPPO SEDILE

Pos.	Codice	Descrizione	Quantità	
001	R036100.1	PROTEZIONE SEDILE E SUPP. RADIATORE	NR	1
002	R037300.1	RETE PROTEZ. RADIATORE	NR	1
003	CC01800	RPN U 6592 FE 8 Z.G	NR	22
004	CC00200	DE NORM U 5588 M8 H6.5 Z.G.	NR	6
006	R022400	SEDILE NICEPLASTIK NCP00115M	NR	1
009	CC42400	VTCE BUTTON ISO 7380 8x35 ZG	NR	4
013	R037700	ASTA PORTA RETE RADIATORE	NR	2
014	CC33300	VTCE M6 X 20 UNI 5931 Z.G	NR	2
016	CC25900	ROS.GREMB.U 6593 8X24 Z.G	NR	4
017	R037000	BASE SUPPORTO SEDILE	NR	1
019	R032600	MOLLA 34x94	NR	2
021	CC10000	VTE M8X20 UNI 5739 Z.G	NR	4
022	CC08200	VTE M8X40 UNI 5737 PARZ.FIL. Z.G	NR	6
023	R014600	SUPPORTO SEDILE SMONTABILE	NR	1
038	R048900	CICALINA ALLARME OLIO	NR	1
044	CC01300	ROS.GREMB.U 6593 6X18X1.5 Z.G	NR	6
045	CC01100	AUTOBLOC B985 M6 H6 Z.G	NR	2
046	CC24900	VTCE BUTTON ISO 7380 6X08 Z.G	NR	4
047	R012300	STAFFA SUPP MARMITTA	NR	1
048	R012400	PROTEZIONE MARMITTA B&S	NR	1
049	R011400	MARMITTA 995018	NR	1
050	R011000	DEFLETTORE 222902	NR	1
051	R011700	TAPPO 28x15	NR	2
052	CC49300	SPINA ELASTICA DIN 1481 5x24	NR	1
053	R010600	GANCIO	NR	1
054	CC01000	VTCE BUTTON ISO 7380 6X12 Z.G	NR	2
055	CC25600	DE BASSO U 5589 M6 H4 Z.G.	NR	2
056	CC08300	AUTOBLOC A982 M8 H10 Z.G	NR	4
057	CC08200	VTE M8X40 UNI 5737 PARZ.FIL. Z.G	NR	4
058	R007800	VTE M8x110 CC39400 tagliata	NR	2
059	R010700	LEVA COMANDO GANCIO	NR	1
060	T096800	MOLLA RITORNO FILI COMANDI 10X50	NR	1
061	CC23500	POMOLO PVC MOD.1001/P D.12	NR	1
062	R007700	RONDELLA 10x36x6 CC04800 foro a 12,5	NR	1

9900011

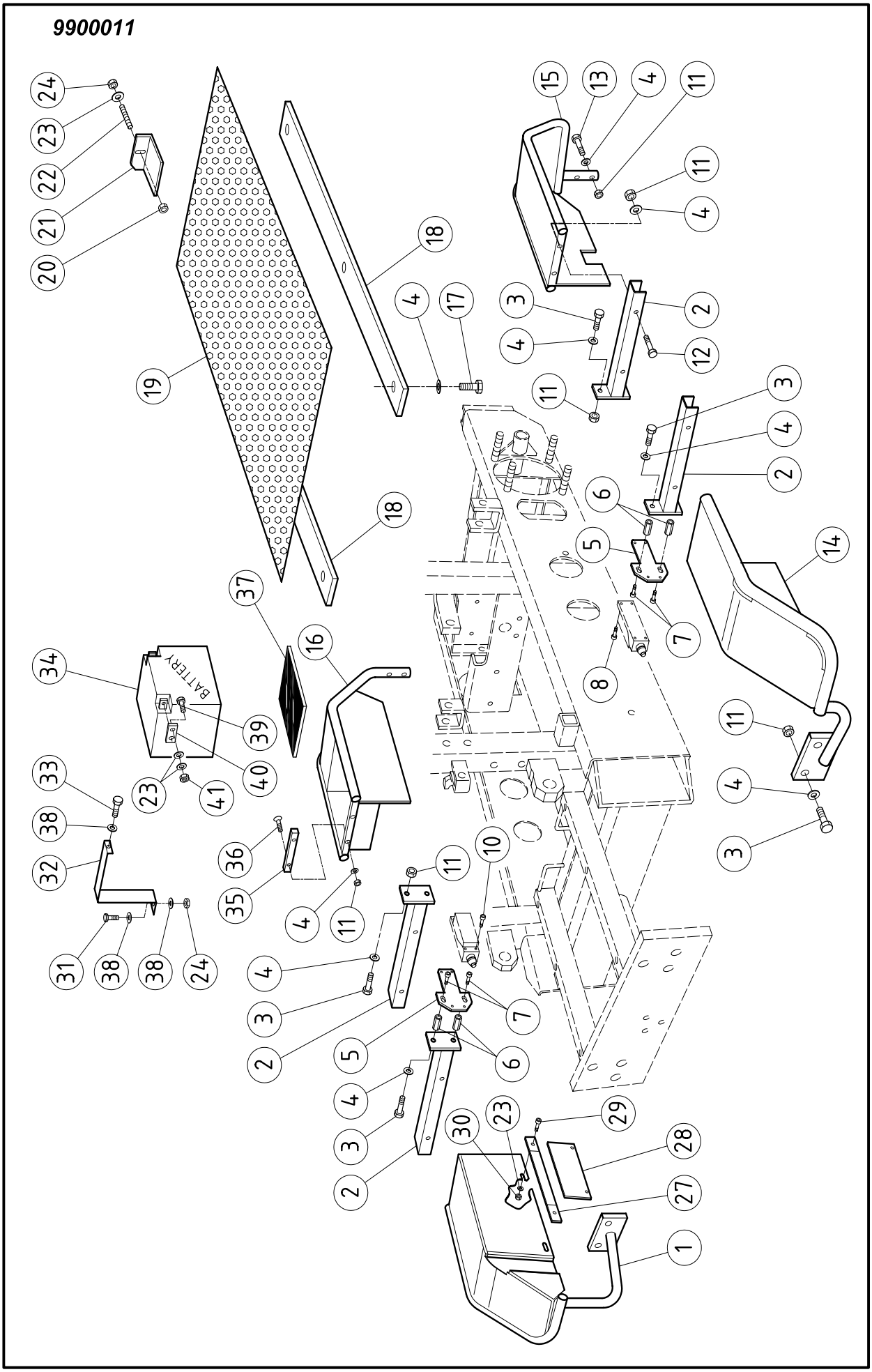

9900011 GRUPPO PARAFANGHI

Pos.	Codice	Descrizione	Quantità	
001	R022800	CARTER ANTERIORE DX	NR	1
002	R027300	SUPPORTO PARAFANGO	NR	4
003	CC10000	VTE M8X20 UNI 5739 Z.G	NR	8
004	CC01800	RPN U 6592 FE 8 Z.G	NR	32
005	R037100	SUPPORTO MICRON	NR	2
006	R037500	BOCCOLA ESAGONALE PORTA PIASTRINO	NR	4
007	CC12300	VTCE M5X10 UNI 5931 Z.G	NR	4
008	CC42000	VTCE M4x10 UNI 5931 ZG	NR	4
010	CC42100	VTCE M4x25 UNI 5931 ZG	NR	4
011	CC00200	DE NORM U 5588 M8 H6.5 Z.G.	NR	22
012	CC08900	VTE M8X16 UNI 5739 Z.G	NR	8
013	CC08200	VTE M8X40 UNI 5737 PARZ.FIL. Z.G	NR	4
014	R022700	CARTER ANTERIORE SX	NR	1
015	R022900	CARTER POSTERIORE SX	NR	1
016	R023000.1	CARTER POSTERIORE DX	NR	1
017	CC01700	VTCE BUTTON ISO 7380 8X16 Z.G	NR	6
018	R038900	STAFFA SUPPORTO RETE INFERIORE	NR	2
019	R036500	LAMIERA 15/10x745x450 forata diam 6 lamiera forata 15/10x450x745	NR	1
020	CC01100	AUTOBLOC B985 M6 H6 Z.G	NR	1
021	T094300	GUIDA CINGHIA 25X40	NR	1
022	CC42200	GRANO UNI 5923 M6x25 ZG	NR	1
023	CC02700	RPN U 6592 FE 6 Z.G	NR	8
024	CC16900	AUTOBLOC A982 M6 H8 Z.G.	NR	2
027	R048600	STAFFA	NR	2
028	R048500	BANDELLA DI CHIUSURA	NR	2
029	CC01000	VTCE BUTTON ISO 7380 6X12 Z.G	NR	4
030	CC09200	DE ALTI U 5587 M6 H6 Z.G	NR	4
031	CC37300	VTE M6x35 UNI 5737 PARZ FIL ZG	NR	1
032	R009600	STAFFA FISSAGGIO BATTERIA	NR	1
033	CC12500	VTE M6X10 UNI 5739 Z.G.	NR	1
034	R009400	BATTERIA 12V 26AH 62.0641224	NR	1
035	R012100	STAFFA FISS.	NR	1
036	CC00300	VSP U 5933 M8X25 Z.G	NR	2
037	R008300	GOMMA BATTERIA 40/10x120x175	NR	1
038	CC06000	RONDELLA GREMBIALINA 6X18 Z.G	NR	3
039	CC01200	VTE M6X14 DIN 933 Z.G	NR	1
040	D044800	PIASTRINA 15 X 3	NR	1
041	CC25600	DE BASSO U 5589 M6 H4 Z.G.	NR	1

9900012

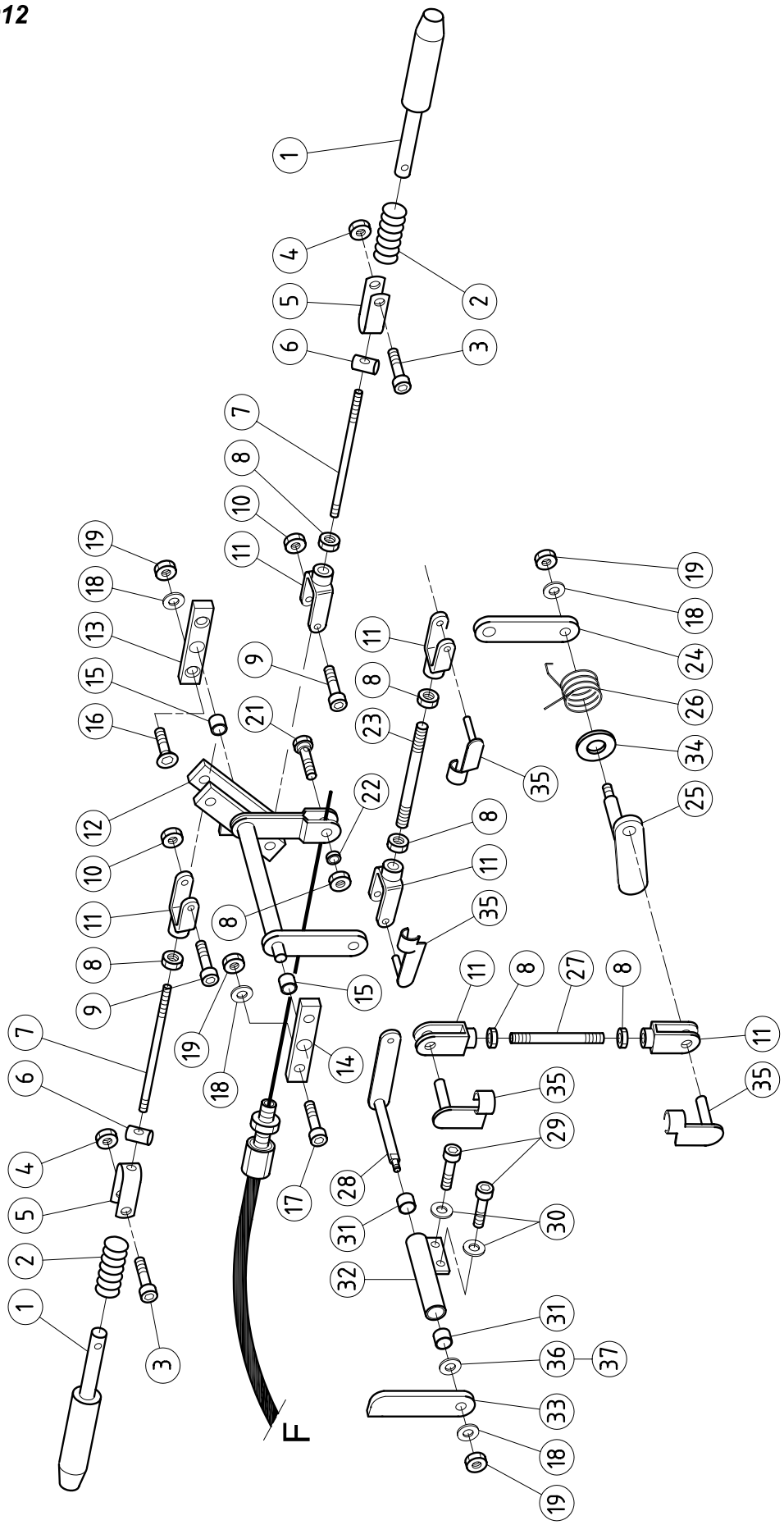
1
2
3
4
5
6
7
8
9
10
11
12
13
14
15
16
17
18
19
21
22
23
24
25
26
27
28
29
30
31
32
33
34
35
36
37
F

9900012 GRUPPO FRENI

Pos.	Codice	Descrizione	Quantità	
001	R027600	PERNO BLOCCAGGIO	NR	2
002	F076100	MOLLA 12.5X38	NR	2
003	CC21400	VTCE M5X25 UNI 5931 Z.G	NR	2
004	CC09800	AUTOBLOC A982 M5 H 6.5 Z.G	NR	2
005	R009100	FORCELLA	NR	2
006	R029400	BARILOTTO 10x18	NR	2
007	R029200	TIRANTE 6x180	NR	2
008	CC09200	DE ALTI U 5587 M6 H6 Z.G	NR	7
009	CC44600	VTCE M6x25 UNI 5931 PARZ FIL ZG	NR	2
010	CC01100	AUTOBLOC B985 M6 H6 Z.G	NR	2
011	CC28400	FORCELLA DIN 71752 6x12	NR	6
012	R032700	LEVA COMANDO BLOCCAGGIO	NR	1
013	R046000	SUPP COM RUOTE POST CON SVAS	NR	1
014	R027500	SUPP COM BLOCC RUOTE POST	NR	1
015	CC36900	BOCCOLA AUTOLUBRIFICANTE PCM 141612 B	NR	2
016	CC00300	VSP U 5933 M8X25 Z.G	NR	2
017	CC05900	VTE M8X25 UNI 5739 Z.G	NR	2
018	CC01800	RPN U 6592 FE 8 Z.G	NR	6
019	CC00200	DE NORM U 5588 M8 H6.5 Z.G.	NR	6
021	T092100	MORSETTO CHIAVE 10X20 M6	NR	1
022	M063500	DISTANZIALE 9X4X6	NR	1
023	R034100	TIRANTE COMANDO BLOCC RUOTE	NR	1
024	R034200	LEVETTA DI RINVIO	NR	1
025	R034400	LEVA RINVIO CON PERNO	NR	1
026	R039100	MOLLA RITORNO LEVA COM BLOCC	NR	1
027	R009800	TIRANTE 6x225	NR	1
028	R033000	RINVIO COMANDO SICUREZZA	NR	1
029	CC08900	VTE M8X16 UNI 5739 Z.G	NR	2
030	CC07900	RONDELLA ONDULATA DIAM 8 DIN 137 P Z.G	NR	2
031	CC21800	BOCCOLA AUTOLUBRIFICANTE PCM 121415 B	NR	2
032	R033100	SUPPORTO LEVA DI SICUREZZA	NR	1
033	R032900	LEVETTA DI SICUREZZA	NR	1
034	CC14000	RASAMENTO PS 14X20X0.5	NR	1
035	CC28500	CLIP DIN 1434 6x12	NR	4
036	C033700	RASAMENTO PS 12.2X24X0.8	NR	1
037	C039500	RASAMENTO PS 12.2X24X0.5	NR	1

9900013

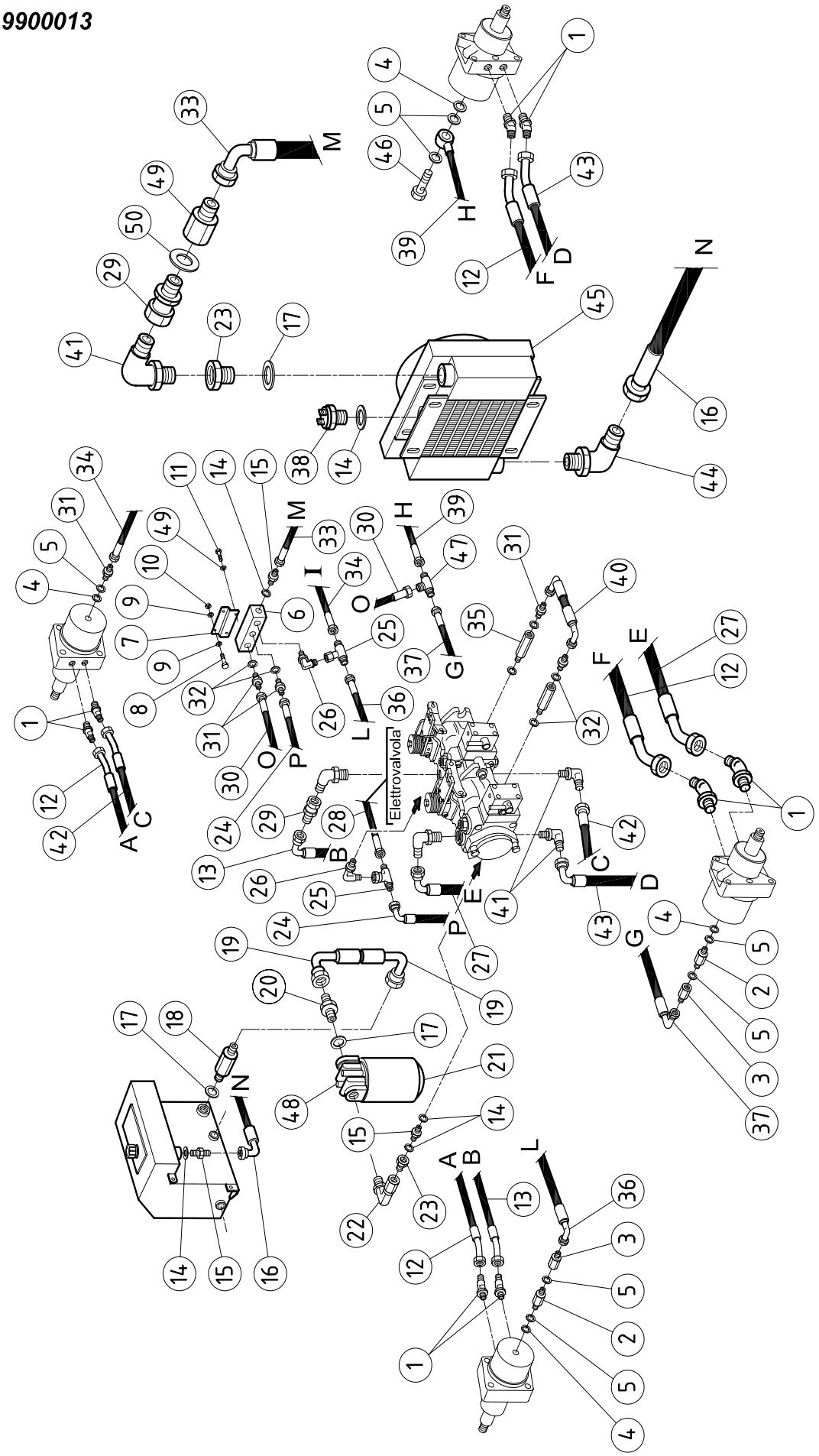

9900013 GRUPPO POMPA

Pos.	Codice	Descrizione	Quantità	
001	R040000	CURVA 45° ORIENTABILE 1/2"	NR	8
002	R040300	COLONNETTA MM 1/4"	NR	2
003	R041200	COLONNETTA M F 1/4"	NR	2
004	CC42600	RONDELLA RAME 1/4	NR	5
005	R042100	RONDELLA BONDED 1/4"	NR	5
006	R036200	COLLETTORE PER TUBAZIONI	NR	1
007	R036300	SUPPORTO COLLETTORE	NR	1
008	CC08100	VTE M6X20 UNI 5739 Z.G	NR	2
009	CC02700	RPN U 6592 FE 6 Z.G	NR	4
010	CC44700	DE ALTO U 5587 M6 H6 ZG	NR	2
011	CC09000	VTE M8X12 UNI 5739 Z.G	NR	2
012	R042800	TUBO COLL. MOTORI ANT/ POST	NR	2
013	R042900	TUBO COLL. POMPA / MOTORE ANT DX	NR	1
014	R041500	RONDELLA BONDED 1/2"	NR	4
015	R040200	NIPPLES MM 1/2"	NR	1
016	R009000	TUBO RITORNO RADIATORE/SERBATOIO B&S	NR	1
017	R041600	RONDELLA BONDED 3/4"	NR	4
018	R042200	COLONNETTA MM 3/4"	NR	1
019	R043600	TUBO ASPIRAZIONE SERBATOIO / POMPA	NR	1
020	R047200	NIPPLES MM 3/4"	NR	1
021	R035300	CARTUCCIA FILTRO SPIN-ON CCA 151ECV1	NR	1
022	R040900	CURVA 90° ORIENTABILE M FG 3/4"	NR	1
023	R041300	TAPPO DI RIDUZIONE M 3/4" F 1/2"	NR	2
024	R044200	TUBO RITORNO POMPA / COLLETTORE	NR	1
025	R040700	RACCORDO T MFGM 3/8"	NR	2
026	R041100	CURVA 90° ORIENTABILE 3/8"	NR	2
027	R043800	TUBO COLL. POMPA / MOTORE ANT SX	NR	1
028	R043700	TUBO RITORNO ELETTROVALVOLA / POMPA	NR	1
029	R040800	GIUNZIONE M FG 1/2"	NR	2
030	R044300	TUBO DRENAGGIO DALLA T AL COLLETTORE	NR	1
031	R041900	NIPPLES MM 3/8"	NR	5
032	R041700	RONDELLA BONDED 3/8"	NR	6
033	R043900	TUBO MANDATA COLLETTORE / RADIATORE	NR	1
034	R044500	TUBO DRENAGGIO MOT.POST.DX / COLLETTORE	NR	1
035	R047300	COLONNETTA MF 3/8"	NR	2
036	R044100	TUBO DRENAGGIO MOT. ANT. DX / COLLETTORE	NR	1
037	R044400	TUBO DRENAGGIO MOT. ANT. DX / T	NR	1
038	R033801	TERMOSTATO SCAMBIATORE	NR	1
039	R044600	TUBO DRENAGGIO MOT.POST.SX / T	NR	1
040	R043500	TUBO COLL. PONTE POMPA	NR	1
041	R041000	CURVA 90° ORIENTABILE 1/2"	NR	5
042	R043400	TUBO COLL. POMPA / MOTORE POST DX	NR	1
043	R043300	TUBO COLL. POMPA / MOTORE POST SX	NR	1
044	R008900	CURVA 90° MM ORIENT. da 3/4	NR	1
045	R033800	SCAMBIATORE12VCC T50/60°C RAL20/2V12T50	NR	1
046	R042700	BULLONE FORATO 1/4"	NR	1
047	R040400	RACCORDO T MMM 3/8"	NR	1
048	R035200	TESTA FILTRO SPIN-ON BMF 15E1AB406	NR	1
049	R007600	COLONNETTA MF 1/2	NR	1
050	CC53700	RONDELLA RAME 1/2	NR	1

9900014

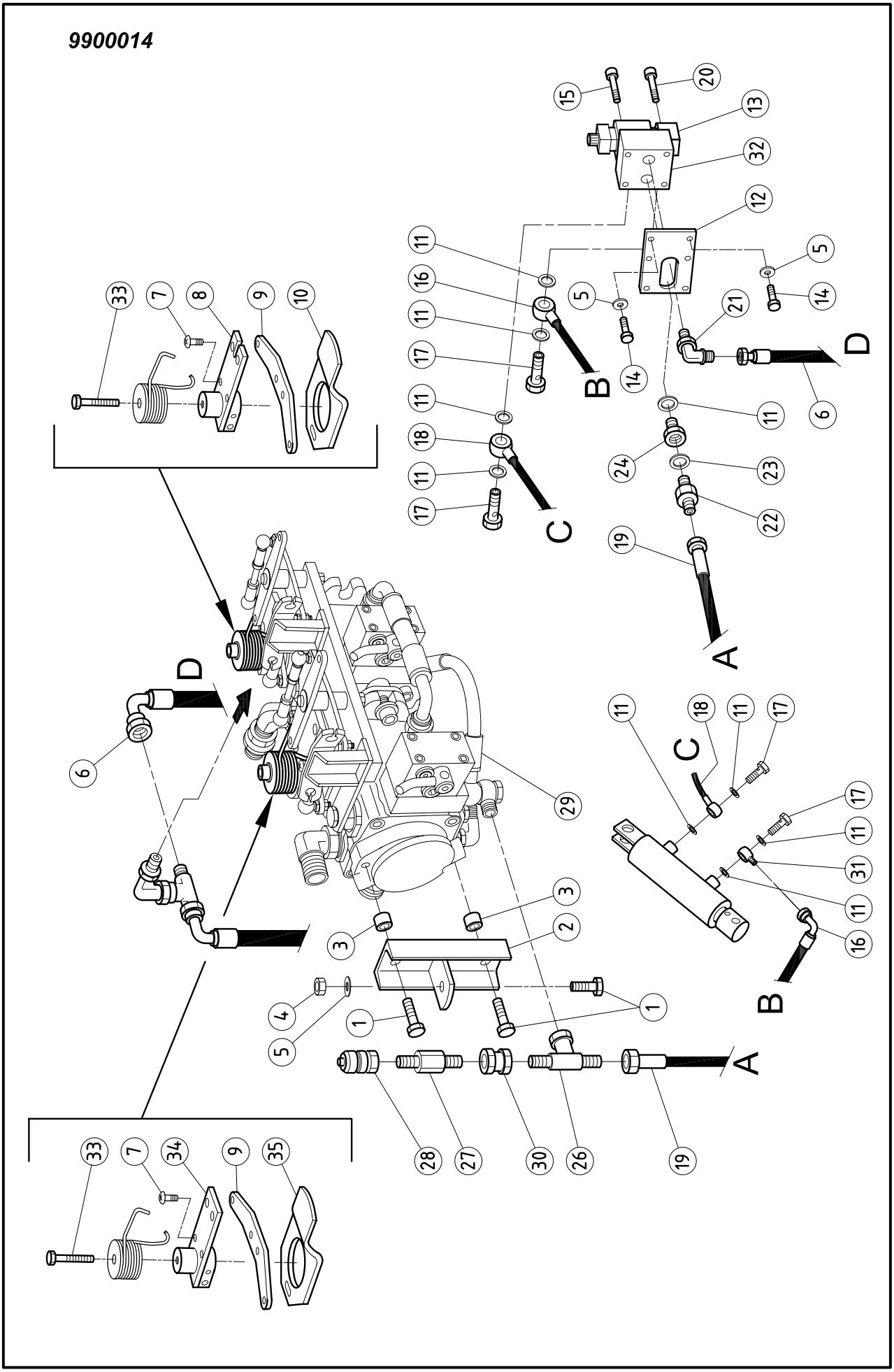
15
20
13
32
12
11
16
11
17
11
18
11
17
5
14
21
6
24
23
22
19
A
B
C
D
33
7
8
9
10
29
3
2
1
4
5
28
27
30
26
31
16
34
35

9900014 GRUPPO POMPA

Pos.	Codice	Descrizione	Quantità	
001	CC37000	VTE M8x45 UNI 5737 PARZ.FIL. ZG	NR	3
002	R036800	SUPPORTO POMPA TANDEM	NR	1
003	H093000	BOCCOLA 15x16x8,5 620	NR	2
004	CC08300	AUTOBLOC A982 M8 H10 Z.G	NR	1
005	CC01800	RPN U 6592 FE 8 Z.G	NR	3
006	R043700	TUBO RITORNO ELETTROVALVOLA / POMPA	NR	1
007	CC01000	VTCE BUTTON ISO 7380 6X12 Z.G	NR	4
008	R008600	LEVA POST. C/TAGLIO POMPA	NR	1
009	R028400	LEVETTA COMANDI POMPA	NR	2
010	R008400	PIASTRA FISS. MOLLA C/TAGLIO	NR	1
011	R041700	RONDELLA BONDED 3/8"	NR	8
012	R028900	PIASTRA SUPP ELETTROVALVOLA	NR	1
013	R033600	ELETTROVALVOLA ELEDPMD1L001	NR	1
014	CC09000	VTE M8X12 UNI 5739 Z.G	NR	2
015	CC42800	VTCE M5x30 UNI 5931 PARZ FIL ZG	NR	4
016	R043000	TUBO COLL. CILINDRO / ELETTROVALVOLA	NR	1
017	R041400	BULLONE FORATO 3/8"	NR	4
018	R043100	TUBO COLL. CILINDRO / ELETTROVALVOLA	NR	1
019	R043200	TUBO COLL. POMPA / ELETTROVALVOLA	NR	1
020	CC42900	VTCE M6x45 UNI 5931 PARZ FIL ZG	NR	4
021	R041100	CURVA 90° ORIENTABILE 3/8"	NR	1
022	R042000	NIPPLES MM 1/4"	NR	1
023	CC42600	RONDELLA RAME 1/4	NR	1
024	R041800	NIPPLES DI RIDUZIONE M 3/8" F 1/4"	NR	1
026	R042400	RACCORDO T MFGM 1/4"	NR	1
027	R042600	COLONNETTA FF 1/4"	NR	1
028	R042300	PRESA PER MANOMETRO 1/4"	NR	1
029	R025900	POMPA TANDEM 7.018075066	NR	1
030	R042500	GIUNZIONE M FG 1/4"	NR	1
031	R040600	OCCHIO 3/8" FILETTATO 1/4"	NR	1
032	R033700	BLOCCO DISTRIB. BLOVXBA02040	NR	1
033	CC09400	VTCE M8X20 UNI 5931 Z.G	NR	2
034	R008700	LEVA ANT. POMPA	NR	1
035	R008500	PIASTRA FISS. MOLLA	NR	1

9900015

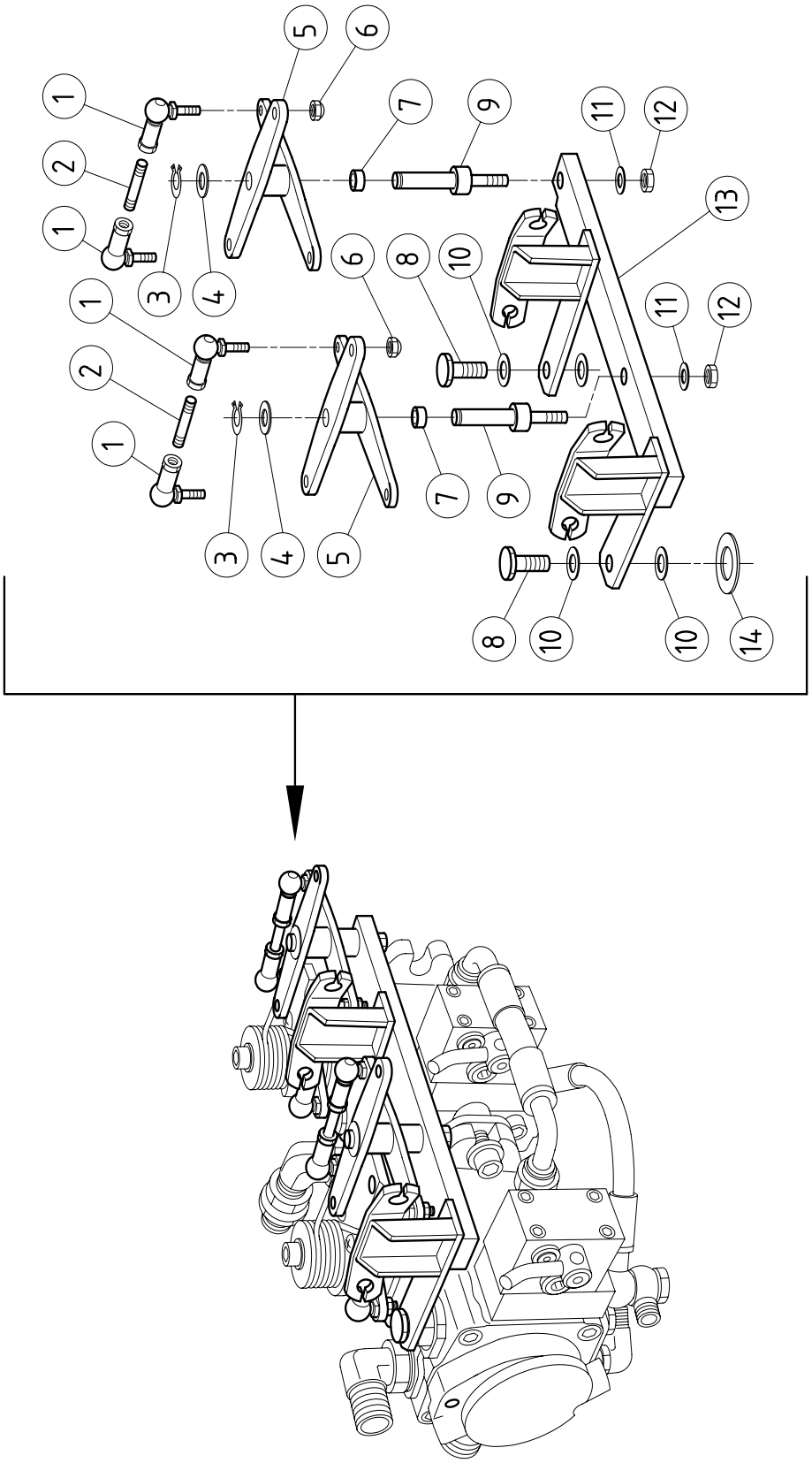

9900015 GRUPPO POMPA

Pos.	Codice	Descrizione	Quantità	
001	CC39200	SNODO ANGOLARE M6 CS10 DIN71802 03236016	NR	8
002	R010300	TIRANTE 6x58	NR	4
003	CC43000	SEEGER E10	NR	2
004	CC13900	RASAMENTO PS 14X20X0.3	NR	2
005	R012500	RINVIO COMANDO POMPA	NR	2
006	CC16900	AUTOBLOC A982 M6 H8 Z.G.	NR	8
007	CC15600	BOCCOLA AUTOLUBRIFICANTE PCM 101220 B	NR	2
008	R011600	VITE SPECIALE	NR	2
009	R011900	PERNO 16x61	NR	2
010	CC44000	RONDELLA RAME 1/8	NR	4
011	CC01800	RPN U 6592 FE 8 Z.G	NR	2
012	CC00200	DE NORM U 5588 M8 H6.5 Z.G.	NR	2
013	R012000	SUPPORTO RINVIO COMANDI POMPA	NR	1
014	CC53700	RONDELLA RAME 1/2	NR	1

9900016

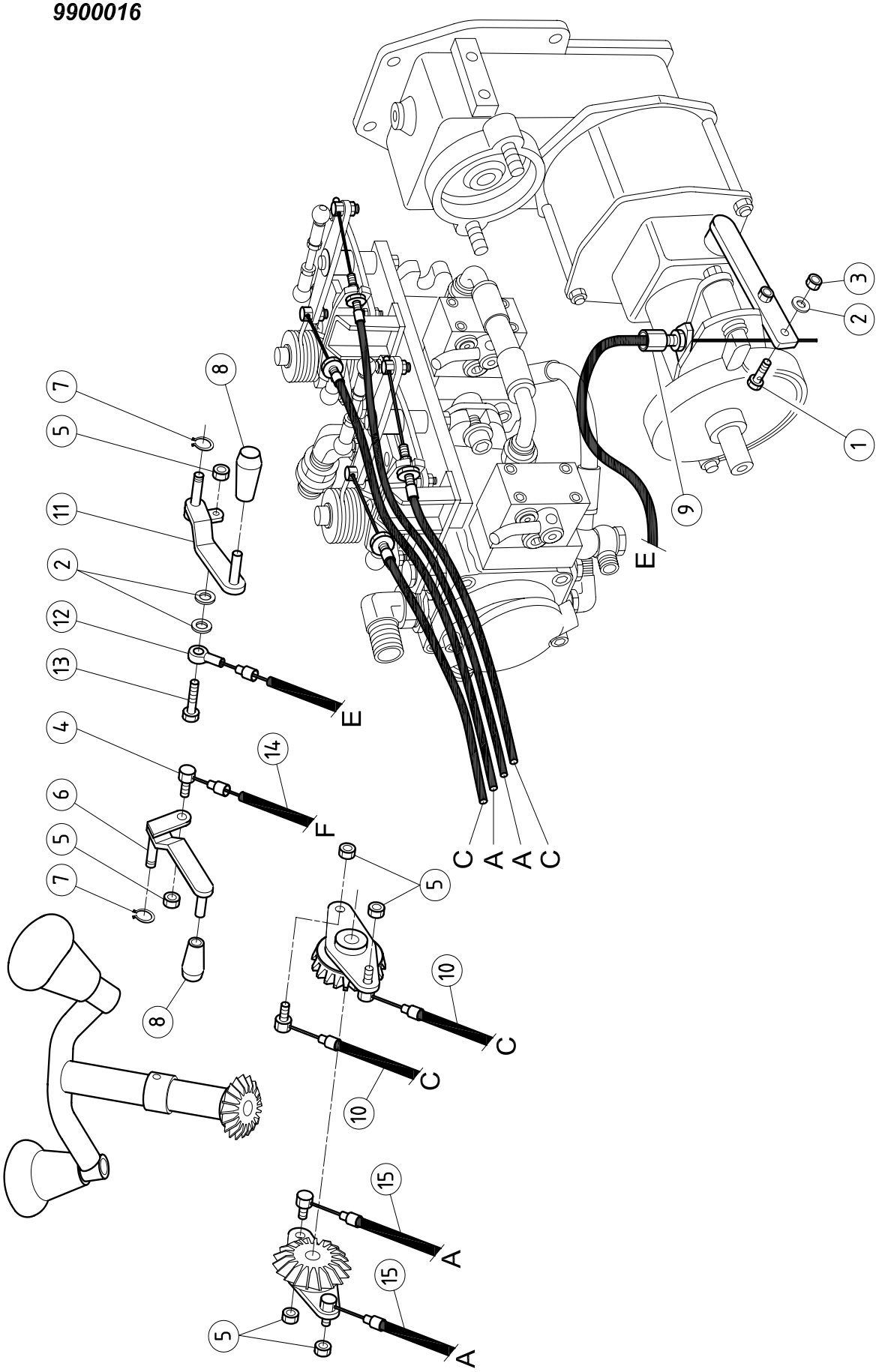

9900016 GRUPPO POMPA

Pos.	Codice	Descrizione	Quantità	
001	F076600	MORSETTO 7X20	NR	1
002	CC02700	RPN U 6592 FE 6 Z.G	NR	3
003	CC09200	DE ALTI U 5587 M6 H6 Z.G	NR	1
004	F079900	BARILOTTO PORTA FILO	NR	2
005	CC01100	AUTOBLOC B985 M6 H6 Z.G	NR	6
006	R029300	LEVA COMANDO BLOCCAGGIO DX	NR	1
007	CC43000	SEEGER E10	NR	2
008	CC18700	POMOLO PVC MOD.1001/P D.10	NR	2
009	CC39300	REGISTRO M8x4 03842025	NR	1
010	R013200	CAVO COMANDO POMPA C-C	NR	2
011	R048000	LEVA COMANDO BLOCCAGGIO SX	NR	1
012	R030000.1	CAVO DISINNESTO FRIZIONE	NR	1
013	CC37300	VTE M6x35 UNI 5737 PARZ FIL ZG	NR	1
014	R030100	CAVO SBLOCCAGGIO RUOTE	NR	1
015	R013000	CAVO COMANDO POMPA A-A	NR	2

9900017

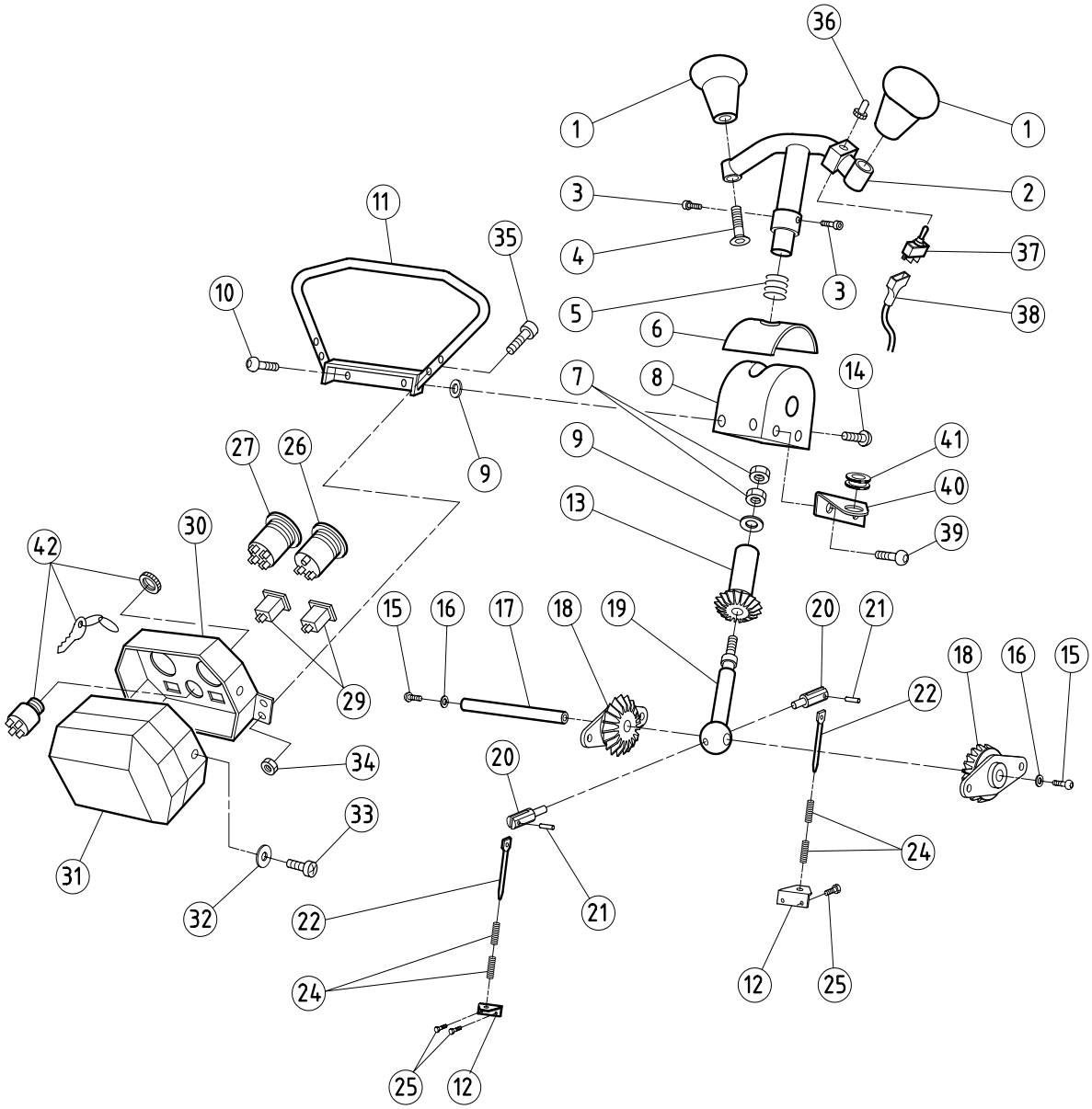
36
1
1
3
2
11
35
4
37
3
10
5
38
6
7
8
14
9
41
27
26
9
40
13
39
42
30
15
16
17
18
19
20
21
18
16
15
29
22
34
20
33
24
31
32
22
21
24
12
25
25
12

9900017 GRUPPO GUIDA

Pos.	Codice	Descrizione	Quantità	
001	R039400	IMPUGNATURA	NR	2
002	R038000	MANUBRIO	NR	1
003	R047600	VITE CC43200 M6x35 TAGL+FIL mm 13	NR	2
004	CC43100	VSP U 5933 M10x40 ZG	NR	2
005	R030900	MOLLA 34,5x 20	NR	1
006	R036000	PROTEZIONE GRUPPO GUIDA	NR	1
007	CC00200	DE NORM U 5588 M8 H6.5 Z.G.	NR	2
008	R031700	COMPLESSIVO PROTEZ SUP STERZO	NR	1
009	CC25900	ROS.GREMB.U 6593 8X24 Z.G	NR	3
010	CC12400	VTCE BUTTON ISO 7380 8X20 Z.G.	NR	2
011	R048100	ARCHETTO STERZO	NR	1
012	R032500	STAFFA FERMO MOLLA	NR	2
013	R026200	PIGNONE CONICO CENTRALE	NR	1
014	CC01700	VTCE BUTTON ISO 7380 8X16 Z.G	NR	2
015	CC32800	VTCE BUTTON ISO 7380 M6 X 10 Z.G.	NR	2
016	CC09600	ROS.GREMB.U 6593 6X24 Z.G.	NR	2
017	R047900	PERNO 12x84	NR	1
018	R026100	FLANGIA CON PIGNONE	NR	2
019	R026300	SUPP CENTRALE COPPIA CONICA	NR	1
020	R031400	FORCELLA DI RITORNO	NR	2
021	CC43300	SPINA ELASTICA DIN 1481 3x16	NR	2
022	R028800	GUIDAMOLLA PER RITORNO	NR	2
023	CC01800	RPN U 6592 FE 8 Z.G	NR	2
024	CC34500	MOLLA 12 X 32 CF rossa	NR	2
025	CC39800	TC DIN 7985 M5x10 T.CIL. T. CROCE ZG	NR	4
026	R015600	CONTAORE 12/24v U06000077.01	NR	1
027	R015700	IND TEMP OLIO MOTORE 12v. U06000004.01	NR	1
028	R016100	SEGNALATORE LUM CAR GEN 09.209.000.01	NR	1
029	R016000	SEGN LUM PRESS OLIO MOT 09.210.000.01	NR	1
030	R039600.1	CRUSCOTTO SUPERIORE	NR	1
031	R039700	CRUSCOTTO INFERIORE	NR	1
032	CC10100	ROS.GREMB.U 6593 4X16 Z.G	NR	2
033	CC45900	TC DIN 7985 M4x8 T.CIL.T. CROCE ZG	NR	2
034	CC09800	AUTOBLOC A982 M5 H 6.5 Z.G	NR	4
035	CC21400	VTCE M5X25 UNI 5931 Z.G	NR	4
036	R047800	CAPPUCCIO INTERRUTTORE MATWD1911	NR	1
037	R047700	INTERRUTTORE A LEVETTA MATT115G-A	NR	1
038	R013700	CAPPUCCIO PROTEZIONE 11.15105007	NR	1
039	CC32800	VTCE BUTTON ISO 7380 M6 X 10 Z.G.	NR	2
040	R014200	STAFFA PASSACAVO	NR	1
041	CC23800	PASSACAVO FORO 15 PIATTO SP4	NR	1
042	R036901	INTERRUTTORE CON CHIAVE	NR	1

9900018

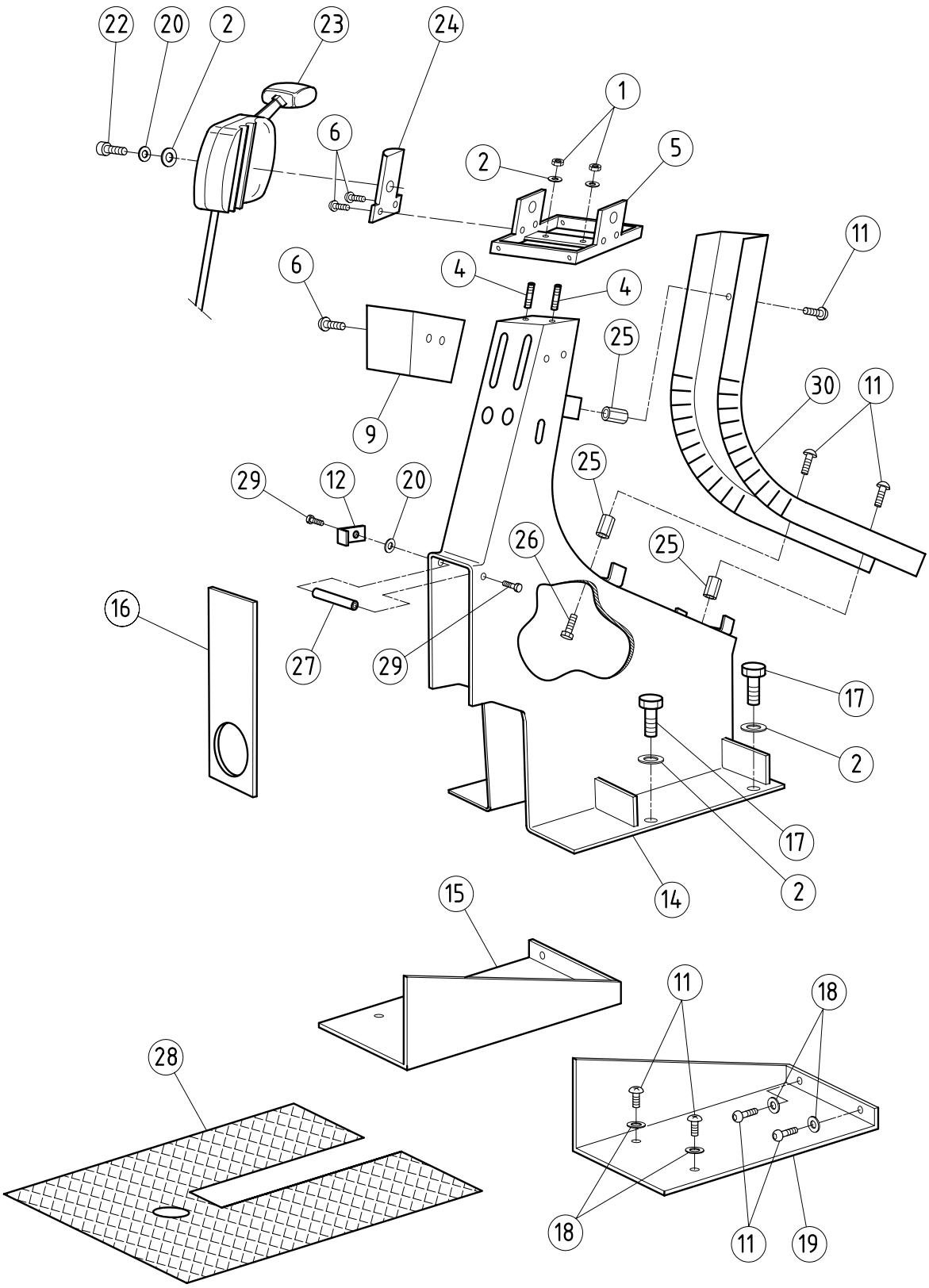
22
20
2
23
24
1
6
2
5
11
6
4
4
25
30
11
9
29
12
20
25
26
25
16
27
29
17
2
17
14
2
15
11
18
28
18
11
19

9900018 GRUPPO GUIDA

Pos.	Codice	Descrizione	Quantità	
001	CC00200	DE NORM U 5588 M8 H6.5 Z.G.	NR	2
002	CC01800	RPN U 6592 FE 8 Z.G	NR	7
004	T097900	PRIGIONIERO M8X20 UNI 5911	NR	2
005	R029000	SUPPORTO GRUPPO CONICO	NR	1
006	CC01000	VTCE BUTTON ISO 7380 6X12 Z.G	NR	6
009	R031800.1	PROTEZIONE INFERIORE STERZO	NR	1
011	CC24900	VTCE BUTTON ISO 7380 6X08 Z.G	NR	11
012	R045700	STAFFA	NR	2
014	R027400.1	SUPPORTO GUIDA	NR	1
015	R028500	PEDANA DX	NR	1
016	R031300	LAMIERA PROTEZIONE CARDANO	NR	1
017	CC08900	VTE M8X16 UNI 5739 Z.G	NR	4
018	CC01300	ROS.GREMB.U 6593 6X18X1.5 Z.G	NR	8
019	R028600	PEDANA SX	NR	1
020	CC02700	RPN U 6592 FE 6 Z.G	NR	3
022	CC42900	VTCE M6x45 UNI 5931 PARZ FIL ZG	NR	1
023	R008800	ACCELERATORE B&S	NR	1
024	R033200	SUPPORTO ACCELERATORE	NR	1
025	R010200	BOCCOLA ESAG. 13x19 M6	NR	3
026	CC12500	VTE M6X10 UNI 5739 Z.G.	NR	3
027	R008000	BOCCOLA 12x72	NR	1
028	R016900	PEDANA	NR	1
029	CC01200	VTE M6X14 DIN 933 Z.G	NR	2
030	R012700	PROTEZIONE CAVI	NR	1

9900019

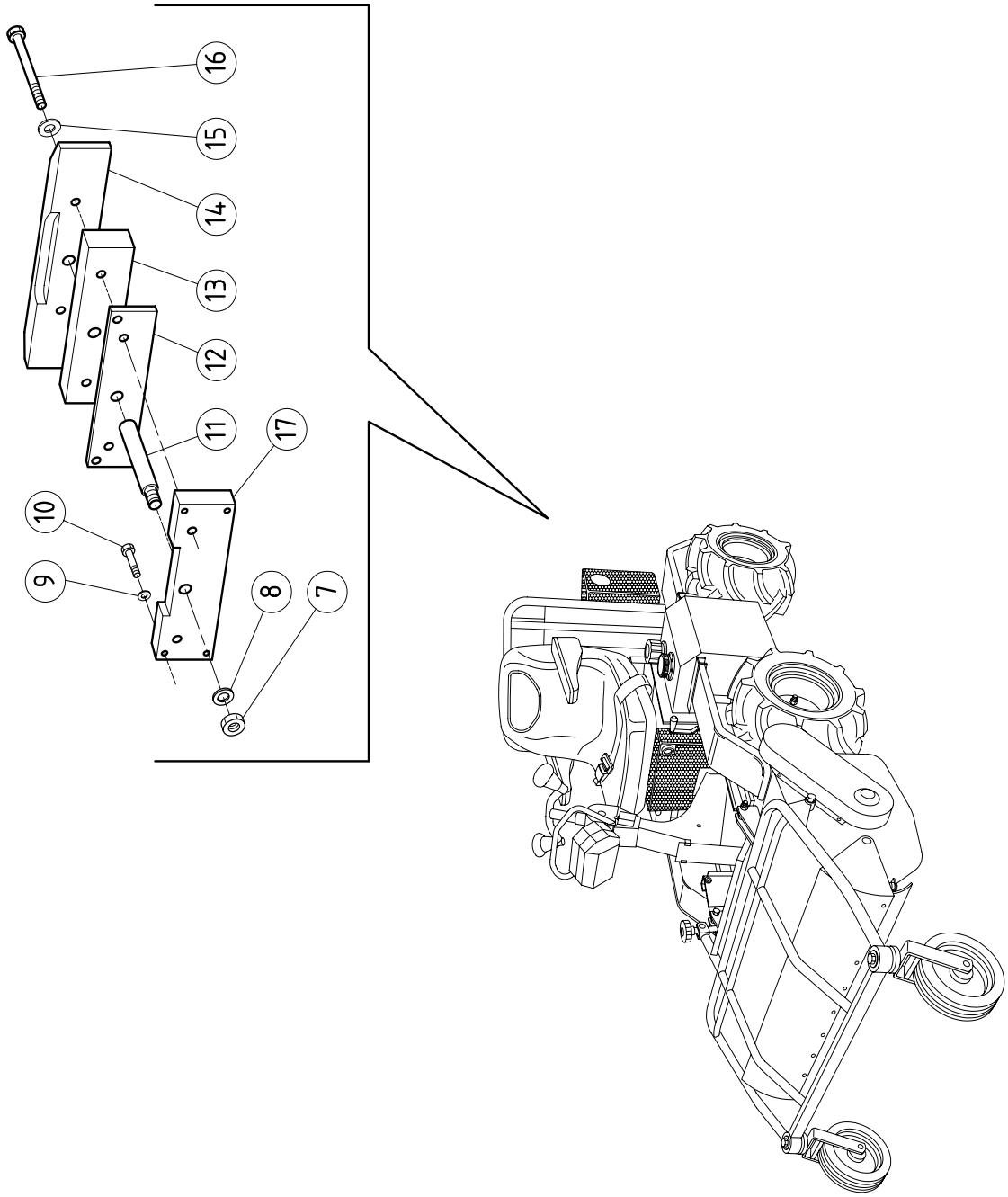

9900019 GRUPPO ZAVORRA

Pos.	Codice	Descrizione	Quantità	
007	CC43600	DE BASSO U 5589 M20 H9 ZG	NR	1
008	CC43700	RPN U 6592 FE 20 ZG	NR	1
009	CC16500	RONDELLA ONDULATA DIAM 10X21 DIN 137 Z.G	NR	4
010	CC30300	VTE M10X35 UNI 5737 PARZ.FIL. Z.G	NR	4
011	R045100	PERNO SUPP. ZAVORRE 25x158	NR	1
012	R045300	SPESSORE ZAVORRE 100x15 mm 416	NR	1
013	R045400	ZAVORRA PICCOLA 100x50 mm 416	NR	1
014	R045500	ZAVORRA GRANDE 120x60 mm 640	NR	1
015	CC46000	RPN U6592 FE16 ZG	NR	2
016	CC43500	VTE M16x140 UNI 5737 PARZ FIL ZG	NR	2
017	R045200	SUPPORTO ZAVORRE 140x20 mm 416	NR	1