LAMPACRESCIA

726

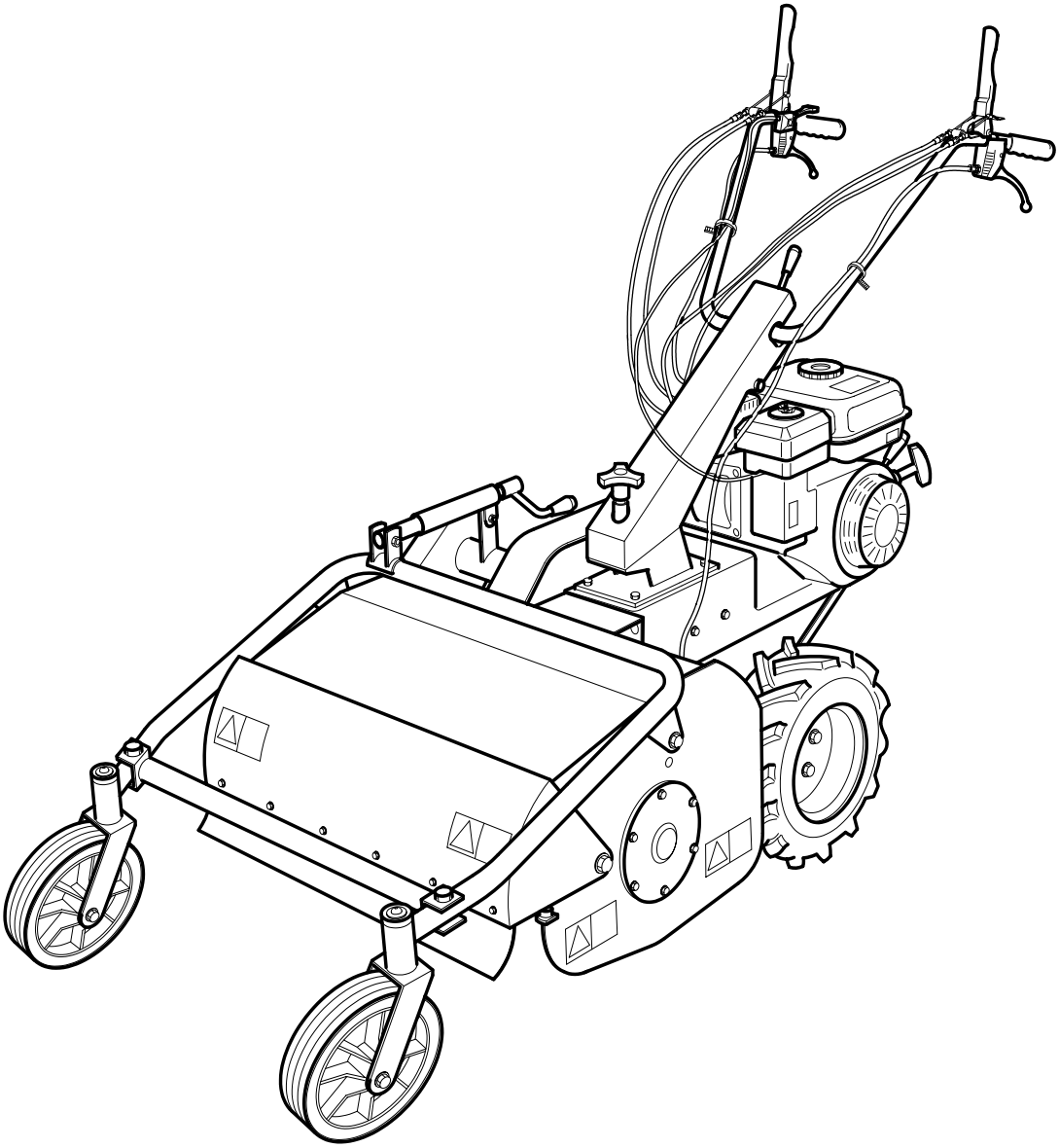

MANUALE D'USO E MANUTENZIONE

COD. 74042A96018P **25.09.08**

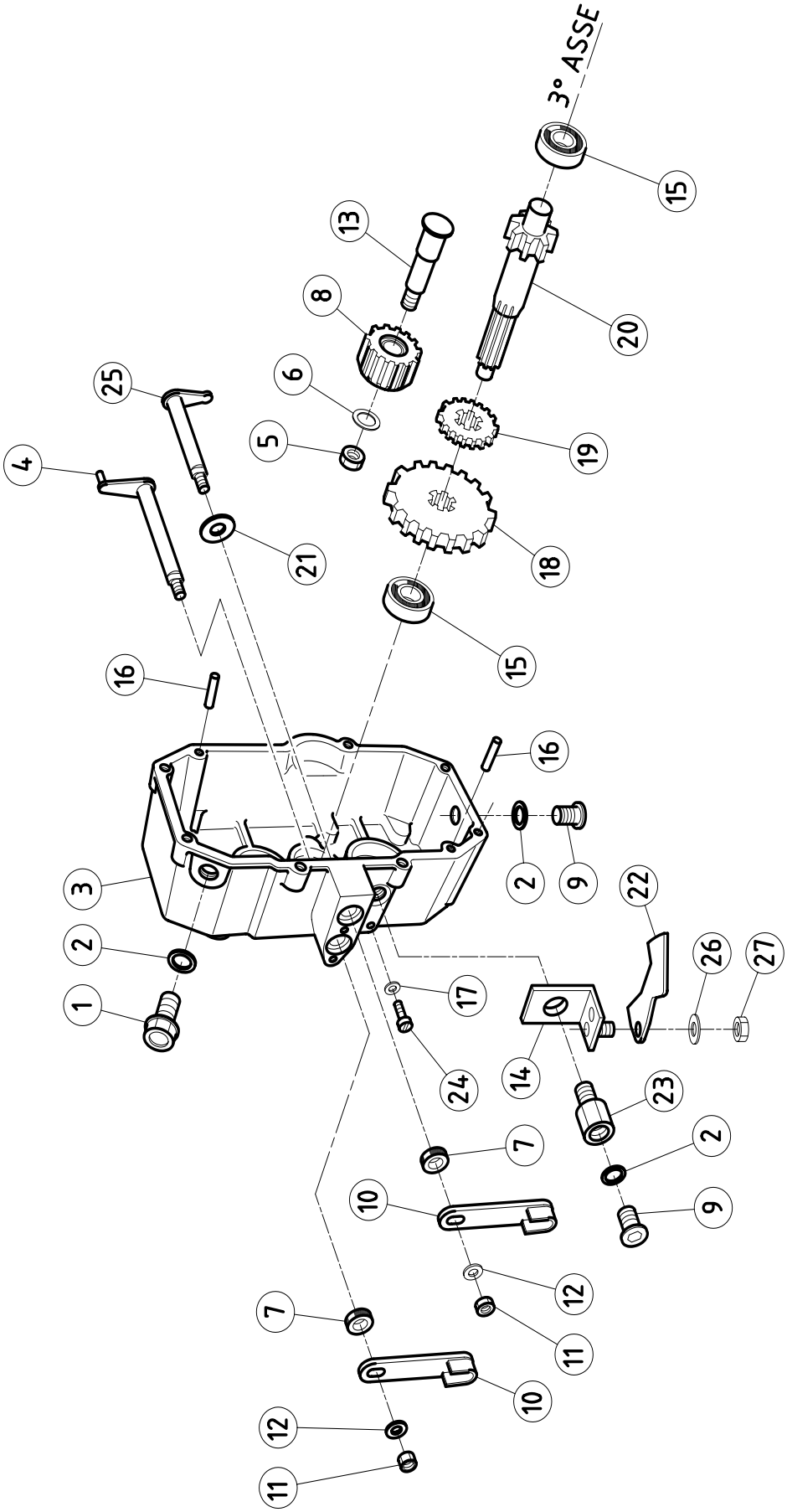
3° ASSE
15
20
13
8
6
5
19
25
4
21
18
15
16
16
2
9
3
22
2
26
27
1
17
24
14
23
2
7
10
9
12
11
7
10
12
11

Pos.	Codice	Descrizione	Quantità	
001	CC18800	TAPPO SFIATO M16x1.5 TCSA-16.15	NR	1
002	CC18801	RONDELLA IN FIBRA PER TAPPO CC18800	NR	3
003	G082600.1	SCATOLA CAMBIO	NR	1
004	G098700	LEVA COMANDO CAMBIO	NR	1
005	CC17300	DE BASSO U 5589 M12 H7 Z.G.	NR	1
006	CC30100	RONDELLA ONDULATA DIAM 12 DIN 137 Z.G	NR	1
007	CC31100	ANELLO DI TENUTA SC 14-22-4 NBR 61100051	NR	2
008	G097000	PIGNONE INVERSIONE	NR	1
009	S174000	TAPPO ES.INC. DIN 908 M16X1.5 V41.1339	NR	2
010	G099900	LEVA COM CAMBIO E RIDUTTORE	NR	2
011	CC00800	DE ALTI U 5587 M8 H8 Z.G	NR	2
012	CC01800	RPN U 6592 FE 8 Z.G	NR	2
013	G096700	PERNO INVERSIONE	NR	1
014	G059600	STAFFA	NR	1
015	CC15500	CUSCINETTO 17X40X12 6203	NR	2
016	CC31600	SPINA CIL. 6X20 DIN EN 2338 UNI 1707	NR	2
017	CC26000	RONDELLA IN FIBRA 6X10	NR	1
018	G097200	INGRANAGGIO RIDUTTORE FISSO	NR	1
019	G096500	INGRANAGGIO FISSO	NR	1
020	G096600	PIGNONE	NR	1
021	CC14000	RASAMENTO PS 14X20X0.5	NR	2
022	G097900	LEVETTA DI SICUREZZA	NR	1
023	G059700	BOCCOLA ESAGONALE 24x35	NR	1
024	CC45700	VITE TESTA CIL. CON INT. M6x12 UNI 21207	NR	1
025	G098800	LEVETTA COMANDO RIDOTTA/VELOCE	NR	1
026	CC02700	RPN U 6592 FE 6 Z.G	NR	1
027	CC01100	AUTOBLOC B985 M6 H6 Z.G	NR	1

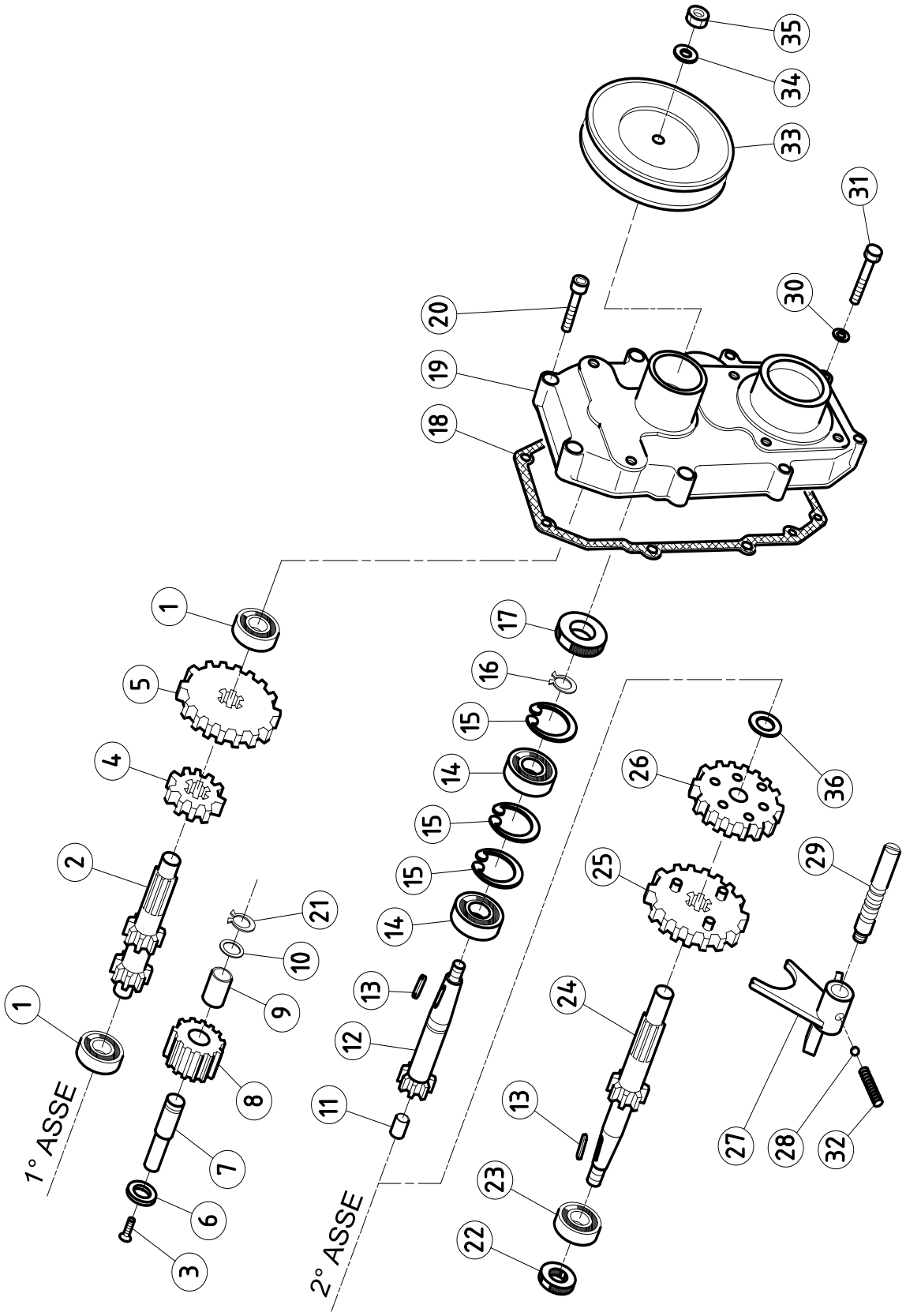
1° ASSE
2° ASSE
1
2
3
4
5
6
7
8
9
10
11
12
13
14
15
16
17
18
19
20
21
22
23
24
25
26
27
28
29
30
31
32
33
34
35
36

Pos.	Codice	Descrizione	Quantità	
001	CC15400	CUSCINETTO 15X35X11 6202	NR	2
002	G097400	PIGNONE CON ALBERO 1° VEL	NR	1
003	CC05600	VSP U 5933 M6X10 Z.G	NR	1
004	G080700	INGRANAGGIO FISSO 2øVEL.	NR	1
005	G080600	INGRANAGGIO RIDUTTORE PRIMARIO	NR	1
006	G099300	RONDELLA SVASATA 20x3	NR	1
007	G096800	PERNO RETROMARCIA	NR	1
008	G096900	PIGNONE RETROMARCIA	NR	1
009	CC46900	BOCCOLA AUTOLUBRIFICANTE PCM 161820 B	NR	1
010	CC33600	RASAMENTO PS 16 X 26 X 0,8	NR	1
011	CC21800	BOCCOLA AUTOLUBRIFICANTE PCM 121415 B	NR	1
012	G080200	PIGNONE PRIMARIO Z13	NR	1
013	CC18900	CHIAVETTA 5X5X18 UNI 6604	NR	2
014	CC11200	CUSCINETTO 20X42X12 6004	NR	2
015	CC11400	SEEGER I42	NR	3
016	CC31500	SEEGER E20	NR	1
017	CC11500	ANELLO DI TENUTA TC 20-42-7 NBR 61200107	NR	1
018	G083300	GUARNIZIONE NOVUS 30 SUPRA	NR	1
019	G082700.1	COPERCHIO SCATOLA CAMBIO	NR	1
020	CC00700	VTCE M8X30 UNI 5931 Z.G	NR	4
021	CC31300	SEEGER E16	NR	1
022	CC47300	ANELLO DI TENUTA 17x32x7	NR	1
023	CC15500	CUSCINETTO 17X40X12 6203	NR	1
024	G097100	PIGNONE RIDUTTORE	NR	1
025	G097300	INGRANAGGIO SCORREVOLE 1° VEL	NR	1
026	G081400.2	INGRANAGGIO A FOLLE 2° VEL	NR	1
027	G099000	FORCELLA 1°- 2° VEL	NR	1
028	CC18500	SFERA 1/4" B (6.350) UNI100C6 HRC 62-64	NR	1
029	G099200	PERNO SUPP FORCELLA CAMBIO	NR	1
030	CC07900	RONDELLA ONDULATA DIAM 8 DIN 137 P Z.G	NR	3
031	CC08200	VTE M8X40 UNI 5737 PARZ.FIL. Z.G	NR	3
032	T097000	MOLLA FORCELLA CAMBIO 6X25	NR	1
033	G082800	PULEGGIA COMANDO CAMBIO	NR	1
034	CC08000	RPN U 6592 FE 12 Z.G	NR	1
035	CC17300	DE BASSO U 5589 M12 H7 Z.G.	NR	1
036	C039500	RASAMENTO PS 12.2X24X0.5	NR	1

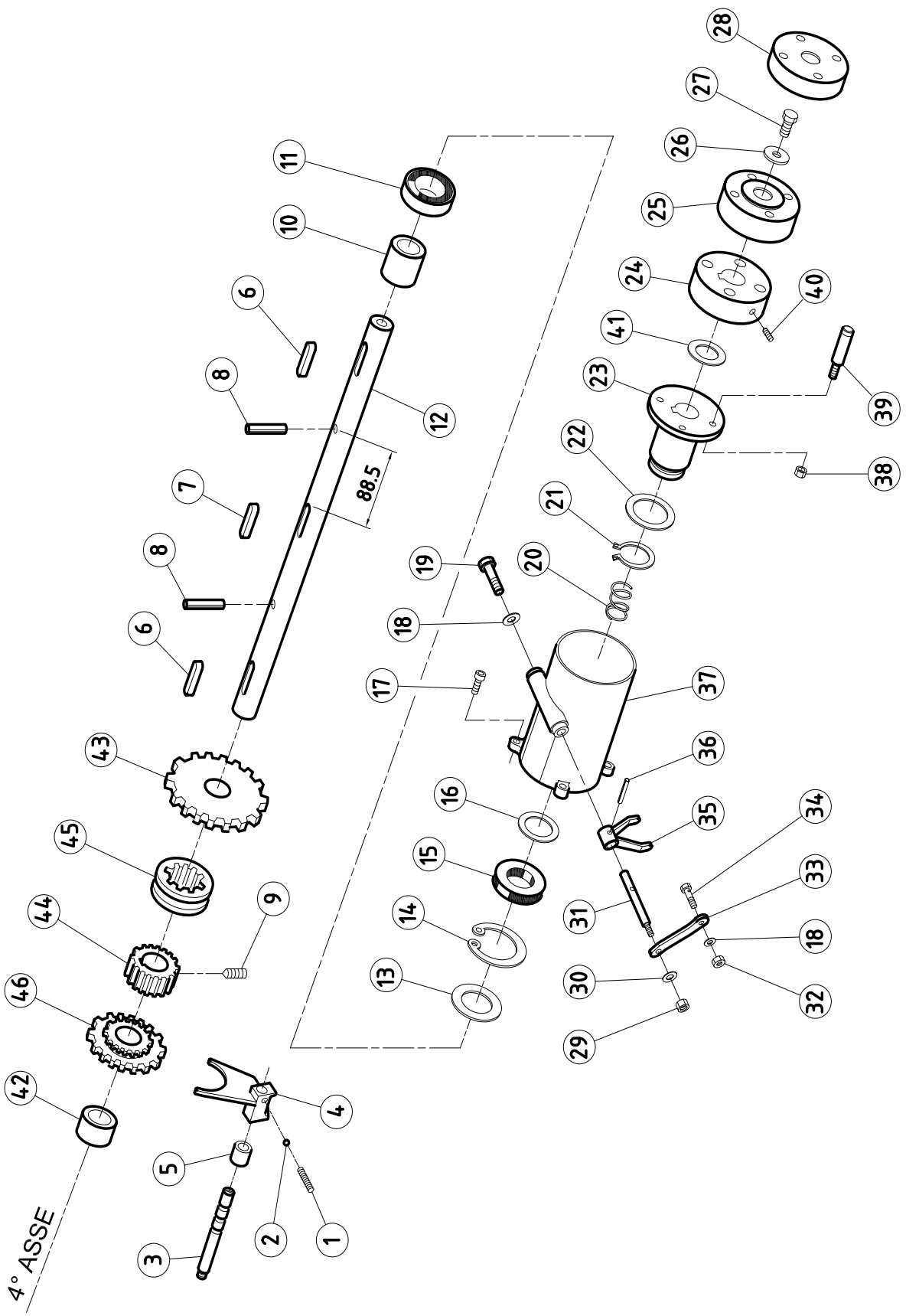
88.5
4° ASSE

Pos.	Codice	Descrizione	Quantità	
001	T097000	MOLLA FORCELLA CAMBIO 6X25	NR	1
002	CC18500	SFERA 1/4" B (6.350) UNI100C6 HRC 62-64	NR	1
003	G099100	PERNO SUPP FORCELLA RIDUTTORE	NR	1
004	G098900	FORCELLA RIDOTTA/VELOCE	NR	1
005	G099500	DISTANZIALE 20x22x12,1	NR	1
006	CC18200	CHIAVETTA 8x7x25 UNI 6604	NR	2
007	CC47100	CHIAVETTA 8X7X20 UNI6604	NR	1
008	CC22700	SPINA ELASTICA DIN 1481 5X35	NR	2
009	CC47200	GRANO UNI 5923 M8x 8 ZG	NR	1
010	G099800	DISTANZIALE 35x27x25	NR	1
011	CC10400	CUSCINETTO 25X52X15 6205	NR	1
012	G099600	ALBERO ASSE RUOTE	NR	1
013	CC07100	RASAMENTO PS 42X52X0.5	NR	1
014	CC05000	SEEGER I52	NR	1
015	CC31200	ANELLO DI TENUTA TC 25-52-8 NBR 61200152	NR	1
016	CC16100	RASAMENTO PS 25X35X1	NR	1
017	CC07700	VTCE M8X25 UNI 5931 Z.G	NR	4
018	CC02700	RPN U 6592 FE 6 Z.G	NR	2
019	CC12500	VTE M6X10 UNI 5739 Z.G.	NR	1
020	G098500	MOLLA 33x40 filo 3,5	NR	1
021	CC22600	SEEGER E40	NR	1
022	CC20900	RALLA PER CUSCINETTO LS 4060	NR	1
023	F073700	FLANGIA SUPP. PERNI	NR	1
024	F073600	SUPP.PERNI SBLOCCAGGIO	NR	1
025	G095700	MOZZO RUOTA SBLOCCAGGIO	NR	1
026	CC24700	RONDELLA SPECIALE 10X40X5 Z.G	NR	1
027	CC16600	VTE M10X20 UNI 5739 Z.G	NR	1
028	F086300	COPERCHIO PARAPOLVERE	NR	1
029	CC00800	DE ALTI U 5587 M8 H8 Z.G	NR	1
030	CC01800	RPN U 6592 FE 8 Z.G	NR	1
031	F072900	PERNO FORCELLA 12X97 DX	NR	1
032	CC09200	DE ALTI U 5587 M6 H6 Z.G	NR	1
033	F076800	LEVA COMANDO SBLOCCAGGIO	NR	1
034	F076600	MORSETTO 7X20	NR	1
035	F081100	FORCELLA	NR	1
036	CC22800	SPINA ELASTICA DIN 1481 5X20	NR	1
037	G085800	SUPP. COMANDO SBLOCC. RUOTA DX	NR	1
038	CC01100	AUTOBLOC B985 M6 H6 Z.G	NR	4
039	G095800	PERNO 12x48	NR	4
040	CC17600	GRANO A PUNTA VCE UNI 5927 M8X16 Z.G.	NR	1
041	CC32200	RASAMENTO PS 25x35x0,5	NR	1
042	G099700	DISTANZIALE 35x15x25	NR	1
043	G096400	RIDUTTORE FISSO	NR	1
044	G096100	BOCCOLA CALETTATA	NR	1
045	G096200	COLLARINO INNESTO	NR	1
046	G096300	INGRANAGGIO MARCE VELOCI	NR	1

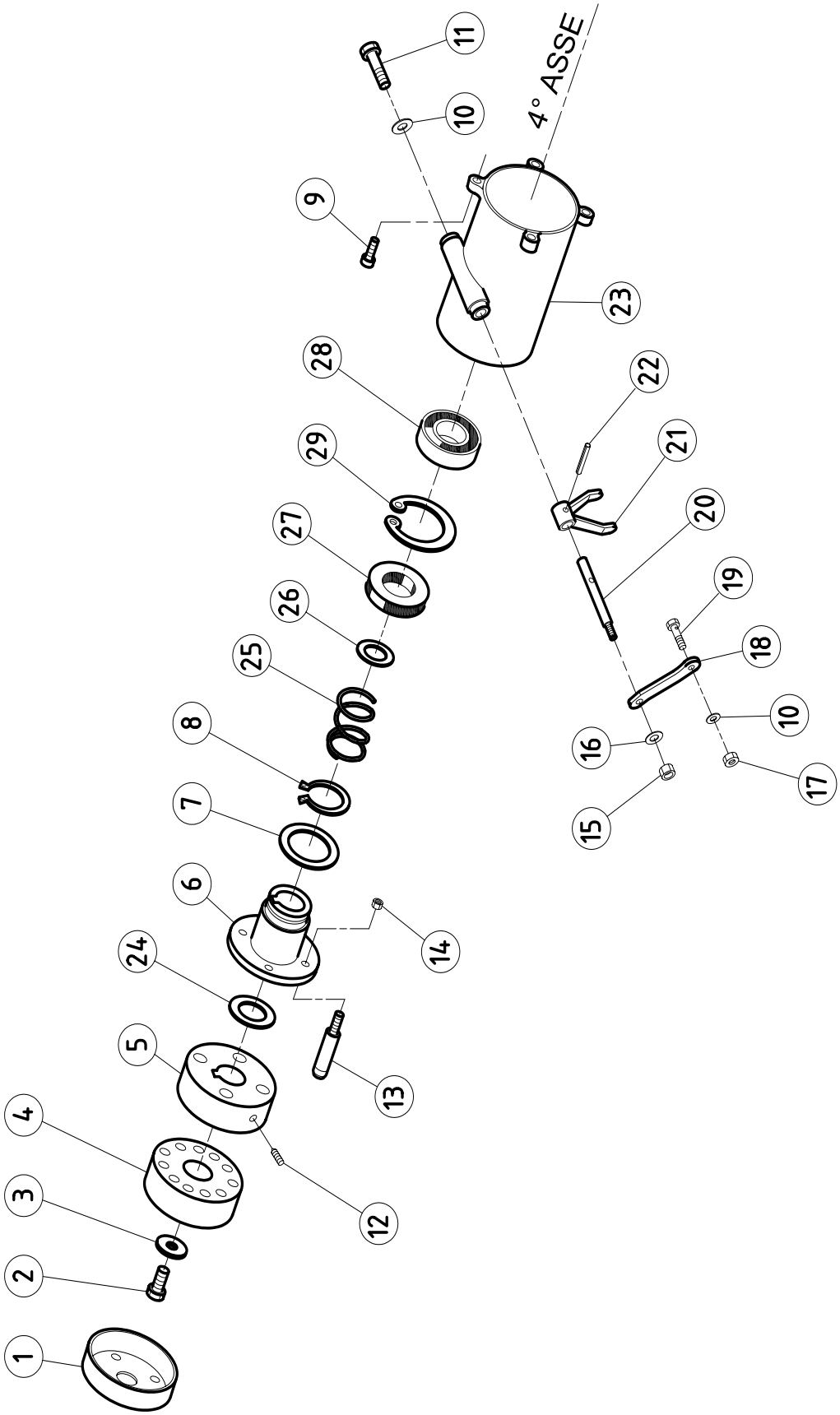
4° ASSE
1
2
3
4
5
6
7
8
9
10
11
12
13
14
15
16
17
18
19
20
21
22
23
24
25
26
27
28
29

Pos.	Codice	Descrizione	Quantità	
001	F086300	COPERCHIO PARAPOLVERE	NR	1
002	CC16600	VTE M10X20 UNI 5739 Z.G	NR	1
003	CC24700	RONDELLA SPECIALE 10X40X5 Z.G	NR	1
004	G095700	MOZZO RUOTA SBLOCCAGGIO	NR	1
005	F073600	SUPP.PERNI SBLOCCAGGIO	NR	1
006	F073700	FLANGIA SUPP. PERNI	NR	1
007	CC20900	RALLA PER CUSCINETTO LS 4060	NR	1
008	CC22600	SEEGER E40	NR	1
009	CC07700	VTCE M8X25 UNI 5931 Z.G	NR	4
010	CC02700	RPN U 6592 FE 6 Z.G	NR	2
011	CC12500	VTE M6X10 UNI 5739 Z.G.	NR	1
012	CC17600	GRANO A PUNTA VCE UNI 5927 M8X16 Z.G.	NR	2
013	G095800	PERNO 12x48	NR	4
014	CC01100	AUTOBLOC B985 M6 H6 Z.G	NR	4
015	CC00800	DE ALTI U 5587 M8 H8 Z.G	NR	1
016	CC01800	RPN U 6592 FE 8 Z.G	NR	1
017	CC09200	DE ALTI U 5587 M6 H6 Z.G	NR	1
018	F076800	LEVA COMANDO SBLOCCAGGIO	NR	1
019	F076600	MORSETTO 7X20	NR	1
020	F083400	PERNO FORCELLA 12X97 SX	NR	1
021	F081100	FORCELLA	NR	1
022	CC22800	SPINA ELASTICA DIN 1481 5X20	NR	1
023	G099400	SUPP COM SBLOCCAGGIO RUOTA SX	NR	1
024	CC32200	RASAMENTO PS 25x35x0,5	NR	2
025	G098500	MOLLA 33x40 filo 3,5	NR	1
026	CC16100	RASAMENTO PS 25X35X1	NR	1
027	CC31200	ANELLO DI TENUTA TC 25-52-8 NBR 61200152	NR	1
028	CC10400	CUSCINETTO 25X52X15 6205	NR	1
029	CC05000	SEEGER I52	NR	1

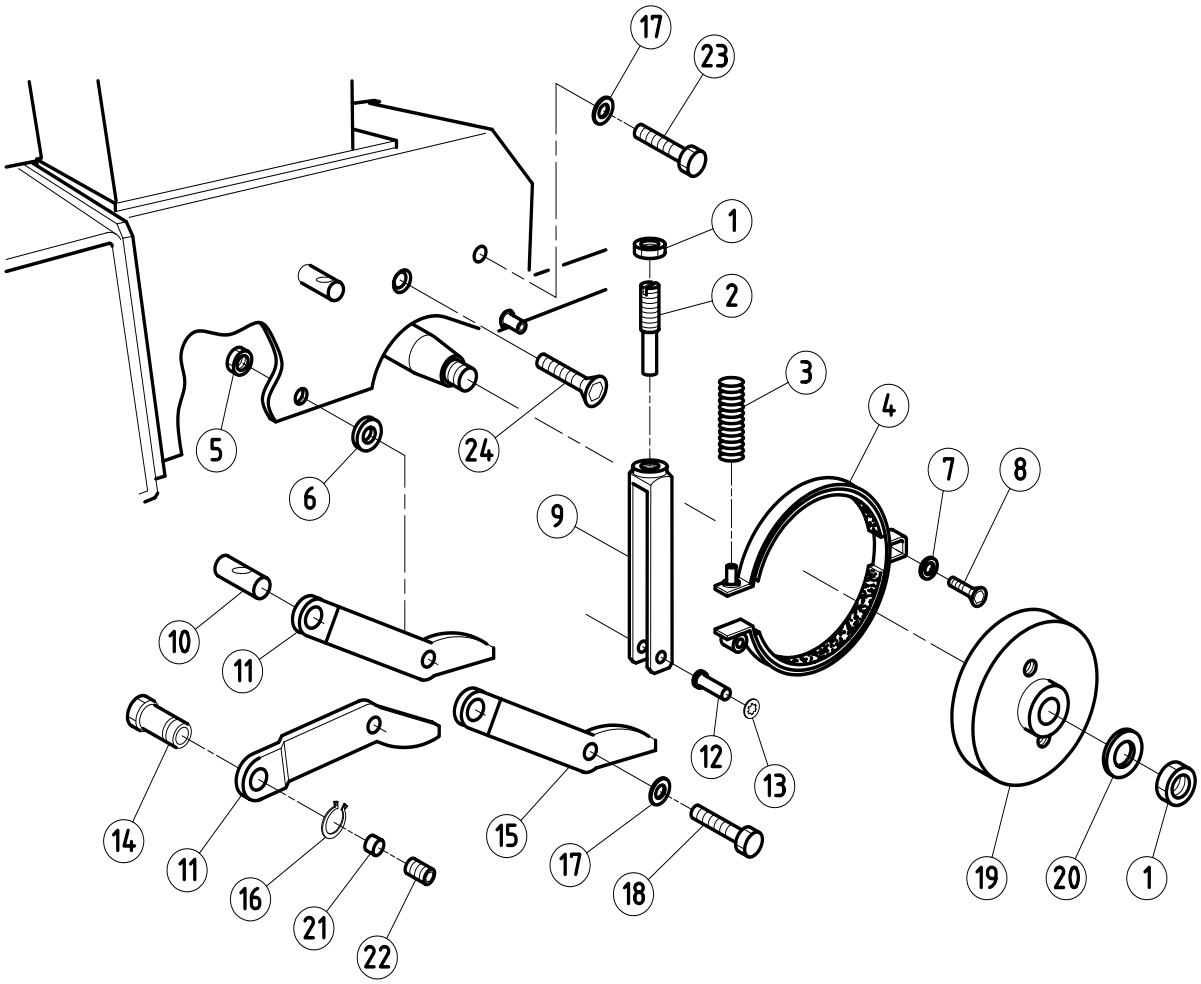
17
23
1
2
3
4
5
6
24
7
8
9
10
11
12
13
14
11
16
21
22
15
17
18
19
20
1

8304205 GRUPPO FRENO

Pos.	Codice	Descrizione	Quantità	
001	CC17300	DE BASSO U 5589 M12 H7 Z.G.	NR	2
002	G098300	REGISTRO PORTA MOLLA M12x55	NR	1
003	H095500	MOLLA 12,5x45	NR	1
004	G097600	CEPPO FRENO 830	NR	1
005	CC00800	DE ALTI U 5587 M8 H8 Z.G	NR	1
006	G098000	BOCCOLA 16x5x8	NR	1
007	CC02700	RPN U 6592 FE 6 Z.G	NR	1
008	CC00400	VSP U 5933 M5X12 Z.G	NR	1
009	G098400	FORCELLA PORTA MOLLA	NR	1
010	G098100	BARILOTTO 10x22	NR	1
011	G098600	LEVA COMANDO FRENO	NR	2
012	G098200	PERNO 6x27	NR	1
013	CC27900	FISSATORE EL. ALBERI SENZA SCAN. RES D 6	NR	1
014	G095900	MORSETTO SPECIALE CH11x16	NR	1
015	G059500	LEVA COMANDO FRENO	NR	1
016	CC43000	SEEGER E10	NR	1
017	CC01800	RPN U 6592 FE 8 Z.G	NR	2
018	CC08200	VTE M8X40 UNI 5737 PARZ.FIL. Z.G	NR	1
019	G097500	PULEGGIA FRENO	NR	1
020	CC30100	RONDELLA ONDULATA DIAM 12 DIN 137 Z.G	NR	1
021	G096000	BARILOTTO PER MORSETTO	NR	1
022	CC33800	GRANO UNI 5923 M8 X 6 Z.G	NR	1
023	CC08900	VTE M8X16 UNI 5739 Z.G	NR	1
024	CC00500	VSP U 5933 M8X18 Z.G	NR	1

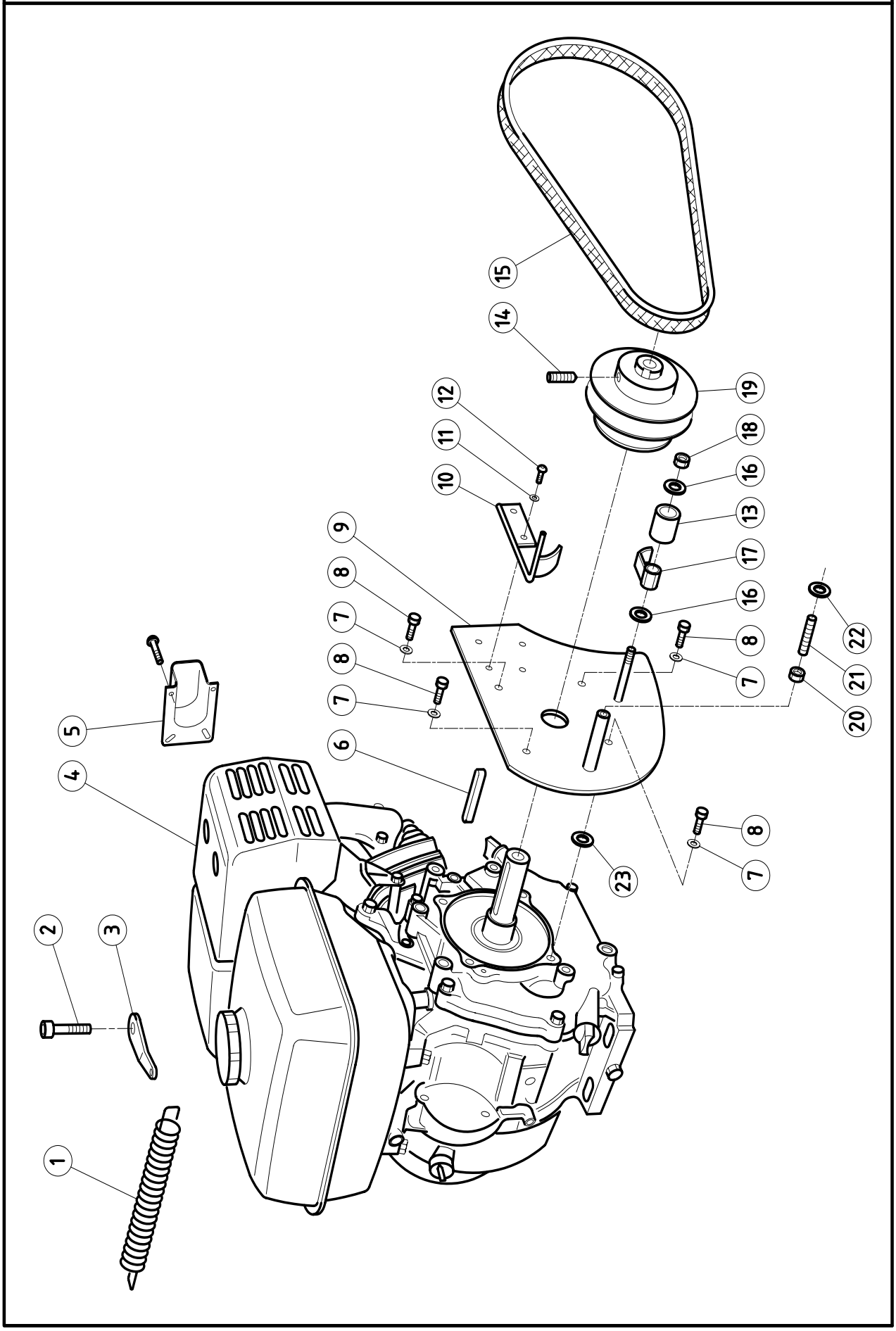
1
2
3
4
5
6
7
8
9
10
11
12
13
14
15
16
17
18
19
20
21
22
23

Pos.	Codice	Descrizione	Quantità	
001	T096900	MOLLA RICHIAMO FILO ACCELERATORE 8X48	NR	1
002	CC00400	VSP U 5933 M5X12 Z.G	NR	1
003	V014600	PIASTRINA MOLLA ACCELERATORE	NR	1
004	CC22900	MOTORE HONDA GX270 QH-Q4-OH 9HP	NR	1
005	CC10701	DEFLETTORE GX160-200 GX 20 000 000	NR	1
006	CC29200	CHIAVETTA 6.4X6.4X50	NR	1
007	CC01800	RPN U 6592 FE 8 Z.G	NR	4
008	CC23300	VTE UNF 8.8 5/16 X3/4" (mm19)	NR	4
009	G087000	SUPP.TENDITORI LATO MOTORE	NR	1
010	G092200	GUIDA CINGHIE	NR	1
011	CC02700	RPN U 6592 FE 6 Z.G	NR	2
012	CC24900	VTCE BUTTON ISO 7380 6X08 Z.G	NR	2
013	G092300	BOCCOLA 30 X 23 X 10,2	NR	1
014	CC12800	GRANO UNI 5923 M8X10 Z.G	NR	1
015	G085600	CINGHIA TRAP. GATES POWERATED 6842	NR	1
016	CC01400	RPN U 6592 FE 10 Z.G	NR	2
017	G088600	PATTINO GUIDACINGHIE	NR	1
018	CC17000	AUTOBLOC A982 M10 H 11.5 Z.G.	NR	1
019	G082400	PULEGGIA MOTORE	NR	1
020	CC25600	DE BASSO U 5589 M6 H4 Z.G.	NR	1
021	CC34200	GRANO UNI 5923 M6 X 30 Z.G	NR	1
022	CC01300	ROS.GREMB.U 6593 6X18X1.5 Z.G	NR	1
023	CC25900	ROS.GREMB.U 6593 8X24 Z.G	NR	4

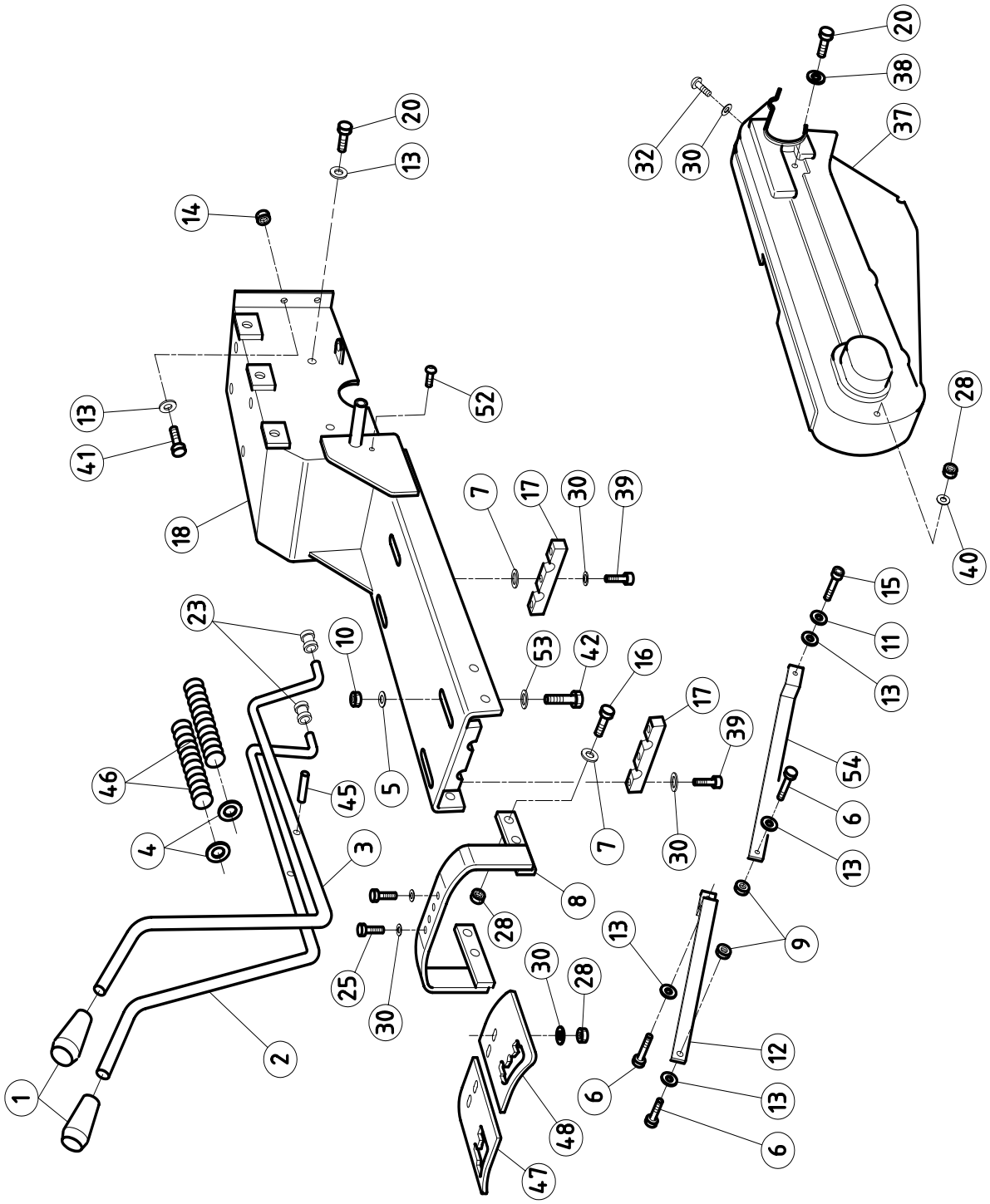
1
2
3
4
5
6
7
8
9
10
11
12
13
14
15
16
17
18
20
23
25
28
30
32
37
38
39
40
41
42
45
46
47
48
52
53
54

Pos.	Codice	Descrizione	Quantità	
001	CC23500	POMOLO PVC MOD.1001/P D.12	NR	2
002	G059000	LEVA CAMBIO MARCE 4+2	NR	1
003	G058900	LEVA INVERSIONE 4+2	NR	1
004	C039500	RASAMENTO PS 12.2X24X0.5	NR	2
005	CC16500	RONDELLA ODULATA DIAM 10X21 DIN 137 Z.G	NR	4
006	CC05900	VTE M8X25 UNI 5739 Z.G	NR	3
007	CC27000	RONDELLA ONDULATA DIAM 6 DIN 137 Z.G.	NR	8
008	G097800	SUPPORTO SELETTORI	NR	1
009	CC08300	AUTOBLOC A982 M8 H10 Z.G	NR	2
010	CC16700	DE NORM U 5588 M10 H8 Z.G	NR	4
011	CC13700	ROS.GROWER U 1751 NORM 8 Z.G	NR	2
012	G057100	TIRANTE SX	NR	1
013	CC01800	RPN U 6592 FE 8 Z.G	NR	14
014	CC00800	DE ALTI U 5587 M8 H8 Z.G	NR	6
015	CC27100	VTE M8X50 UNI 5737 PARZ.FIL. Z.G	NR	1
017	G092100	SUPPORTO LEVE CAMBIO	NR	2
018	G097700	TELAIO SUPP MOTORE 830 4V	NR	1
020	CC08900	VTE M8X16 UNI 5739 Z.G	NR	3
023	G091700	ANTIVIBRANTE	NR	4
025	CC21200	VTE M6X18 UNI 5739 Z.G	NR	6
028	CC01100	AUTOBLOC B985 M6 H6 Z.G	NR	7
030	CC02700	RPN U 6592 FE 6 Z.G	NR	16
032	CC24900	VTCE BUTTON ISO 7380 6X08 Z.G	NR	1
037	G091300	CARTER PROTEZ. CINGHIE TRASM.	NR	1
038	CC25900	ROS.GREMB.U 6593 8X24 Z.G	NR	1
039	CC20700	VTCE M6X25 UNI 5931 Z.G	NR	6
040	CC01300	ROS.GREMB.U 6593 6X18X1.5 Z.G	NR	1
041	CC10000	VTE M8X20 UNI 5739 Z.G	NR	6
042	CC32500	VTCE M10 X 40 UNI 5931 Z.G	NR	4
045	CC45600	SPINA ELASTICA DIN 1481 3x20	NR	2
046	H095600	MOLLA 17x120	NR	2
047	G059900	SELETTORE MARCE	NR	1
048	G059800	SELETTORE RIDOTTA E VELOCE	NR	1
052	CC01000	VTCE BUTTON ISO 7380 6X12 Z.G	NR	1
053	CC01400	RPN U 6592 FE 10 Z.G	NR	4
054	G057200	TIRANTE DX	NR	1

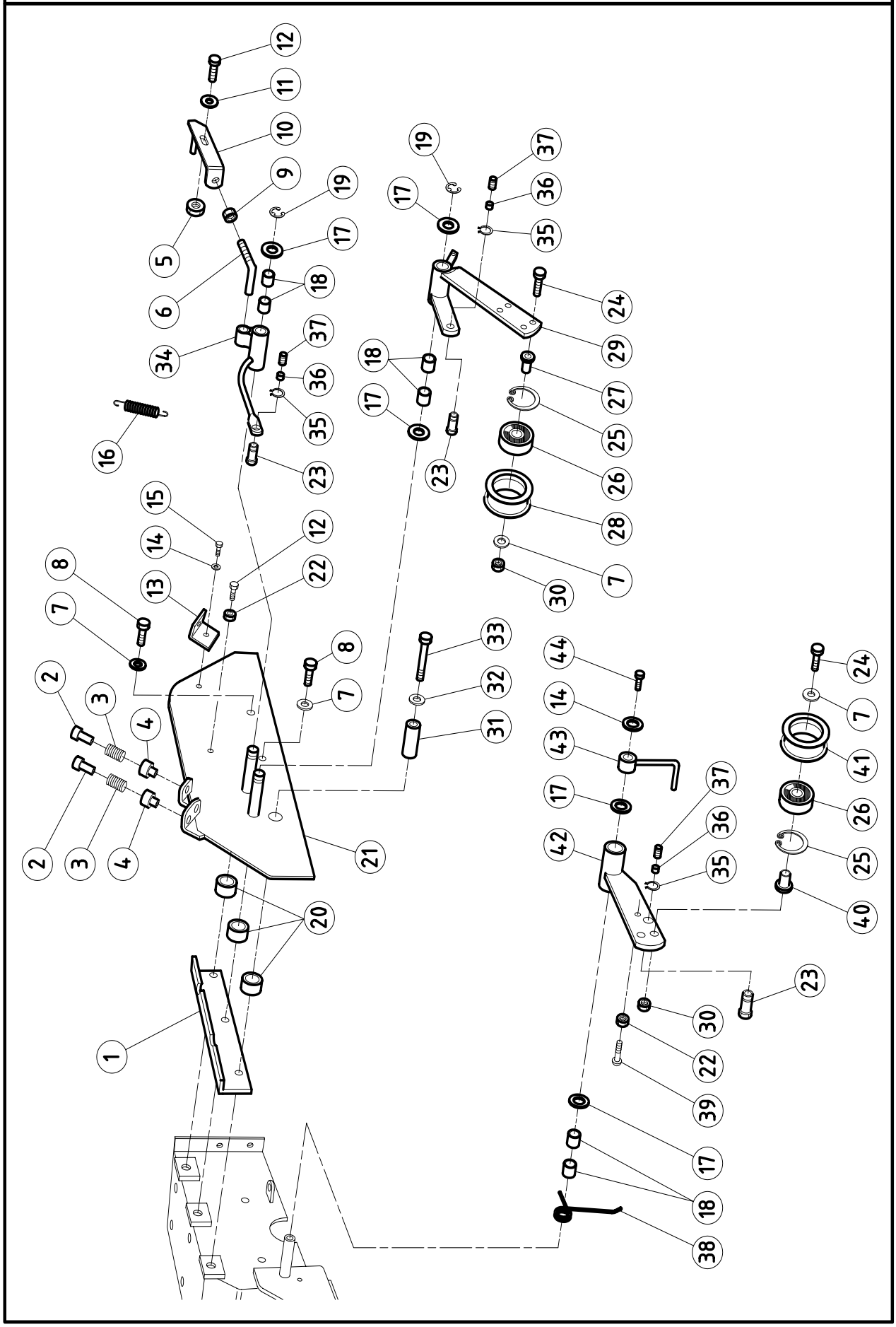
12
11
10
9
5
6
34
19
17
18
37
36
35
23
16
15
14
13
22
8
7
2
3
4
21
20
1
33
32
31
44
43
42
24
41
26
25
40
39
38
30
29
27
28

Pos.	Codice	Descrizione	Quantità	
001	G088700	SPESSORE SUPP.TENDITORE RULLO	NR	1
002	F084600	GUIDAFILO 12X25	NR	2
003	H095500	MOLLA 12,5x45	NR	2
004	F084500	GUIDAMOLLA 15X22	NR	2
005	CC25600	DE BASSO U 5589 M6 H4 Z.G.	NR	1
006	F075700	PERNO PIEGATO	NR	1
007	CC01800	RPN U 6592 FE 8 Z.G	NR	4
008	CC13500	VTE M8X35 UNI 5737 PARZ.FIL. Z.G	NR	2
009	CC00800	DE ALTI U 5587 M8 H8 Z.G	NR	1
010	F069200	COMANDO FRENO ROTORE	NR	1
011	CC01300	ROS.GREMB.U 6593 6X18X1.5 Z.G	NR	1
012	CC00100	VTCE BUTTON ISO 7380 6X16 Z.G	NR	2
013	G091200	STAFFA FISSAGGIO CARTER	NR	1
014	CC02700	RPN U 6592 FE 6 Z.G	NR	2
015	CC21300	VTE M6X12 UNI 5739 Z.G	NR	1
016	T096800	MOLLA RITORNO FILI COMANDI 10X50	NR	1
017	CC33100	RASAMENTO PS 12,2 X 24 X 0,8	NR	5
018	CC21800	BOCCOLA AUTOLUBRIFICANTE PCM 121415 B	NR	6
019	CC19800	ANELLO ELASTICO RADIALE D 10 UNI 7434	NR	2
020	G089600	BOCCOLA 22X15.5X8.5	NR	3
021	G094500	SUPP.TENDITORE COM.RULLO	NR	1
022	CC09200	DE ALTI U 5587 M6 H6 Z.G	NR	2
023	G095900	MORSETTO SPECIALE CH11x16	NR	3
024	CC13400	VTE M8X30 UNI 5739 Z.G	NR	2
025	CC05800	SEEGER I32	NR	2
026	CC05700	CUSCINETTO 12X32X10 6201-2RS	NR	2
027	G086900	BOCCOLA 16X17.5X8	NR	1
028	G082500	RULLO TENDITORE	NR	1
029	G094800.1	TENDITORE ROTAZIONE RULLO	NR	1
030	CC00200	DE NORM U 5588 M8 H6.5 Z.G.	NR	2
031	G086600	BOCCOLA 14X24X8.2	NR	1
032	CC07900	RONDELLA ONDULATA DIAM 8 DIN 137 P Z.G	NR	1
033	CC33900	VTE M8 X 60 UNI 5737 PARZ.FIL. Z.G	NR	1
034	G094900.1	COMANDO FRENO ROTORE	NR	1
035	CC43000	SEEGER E10	NR	3
036	G096000	BARILOTTO PER MORSETTO	NR	3
037	CC33800	GRANO UNI 5923 M8 X 6 Z.G	NR	3
038	F074300	MOLLA RITORNO COM. 1ø-2ø	NR	1
039	CC21200	VTE M6X18 UNI 5739 Z.G	NR	1
040	C035400	BOCCOLA 16X16.5 foro 8	NR	1
041	C035300	BOCCOLA 50X20 foro 28	NR	1
042	G086400.2	TENDITORE AVANZAMENTO	NR	1
043	D041900	GUIDA CINGHIA	NR	1
044	CC09500	VTE M6X14 UNI 5739 Z.G	NR	1

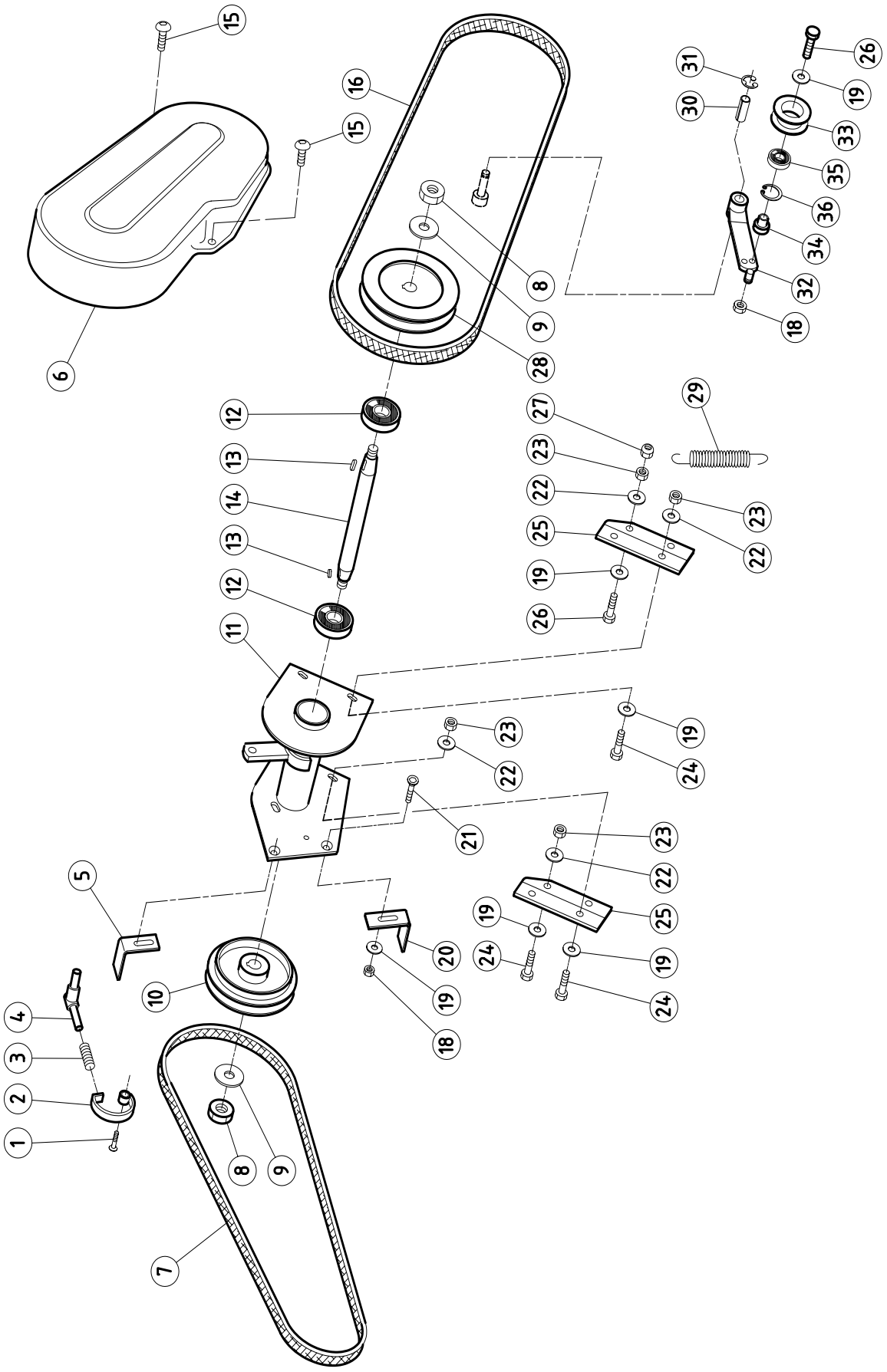
15
15
16
6
8
9
28
12
13
14
13
12
11
31
30
26
19
33
35
36
34
32
18
29
27
23
22
25
19
26
23
22
23
22
19
24
21
23
22
25
19
24
19
24
5
20
19
18
10
4
3
2
1
8
9
7

Pos.	Codice	Descrizione	Quantità	
001	CC00400	VSP U 5933 M5X12 Z.G	NR	1
002	C030700	CEPPO FRENO	NR	1
003	CC34500	MOLLA 12 X 32 CF rossa	NR	1
004	C030800	SUPPORTO MOLLA	NR	1
005	F080900	GUIDA CINGHIE	NR	1
006	G091400	CARTER PROTEZ. CINGHIA RULLO	NR	1
007	G085400	CINGHIA TRAP. GATES POWERATED 6955	NR	1
008	CC26500	DE NORM U 5588 M12 H10 Z.G	NR	2
009	CC08000	RPN U 6592 FE 12 Z.G	NR	2
010	G082000	PULEGGIA LATO FRENO	NR	1
011	G087500	SUPPORTO PULEGGIA RINVIO	NR	1
012	CC22300	CUSCINETTO 20X42X12 6004 2RS1	NR	2
013	CC15000	CHIAVETTA 5X5X20 UNI 6604	NR	2
014	G082300	ALBERO DI RINVIO	NR	1
015	CC24900	VTCE BUTTON ISO 7380 6X08 Z.G	NR	4
016	G085500	CINGHIA TRAP. GATES POWERATED 6943	NR	1
018	CC00200	DE NORM U 5588 M8 H6.5 Z.G.	NR	2
019	CC01800	RPN U 6592 FE 8 Z.G	NR	11
020	G090900	STAFFA GUIDA CINGHIA	NR	1
021	CC02200	VSP U 5933 M8X16 Z.G	NR	2
022	CC07900	RONDELLA ONDULATA DIAM 8 DIN 137 P Z.G	NR	8
023	CC00800	DE ALTI U 5587 M8 H8 Z.G	NR	8
024	CC10000	VTE M8X20 UNI 5739 Z.G	NR	7
025	G087700	STAFFA GRUPPO RINVIO	NR	2
026	CC13400	VTE M8X30 UNI 5739 Z.G	NR	2
027	CC08300	AUTOBLOC A982 M8 H10 Z.G	NR	1
028	G083000	PULEGGIA RINVIO	NR	1
029	E055500	MOLLA SBLOCCAGGI FLM50	NR	1
030	CC05400	BOCCOLA AUTOLUBRIFICANTE PCM 121425 B	NR	1
031	CC19800	ANELLO ELASTICO RADIALE D 10 UNI 7434	NR	1
032	G086500	TENDITORE CINGHIA RULLO	NR	1
033	G082500	RULLO TENDITORE	NR	1
034	G086900	BOCCOLA 16X17.5X8	NR	1
035	CC05700	CUSCINETTO 12X32X10 6201-2RS	NR	1
036	CC05800	SEEGER I32	NR	1

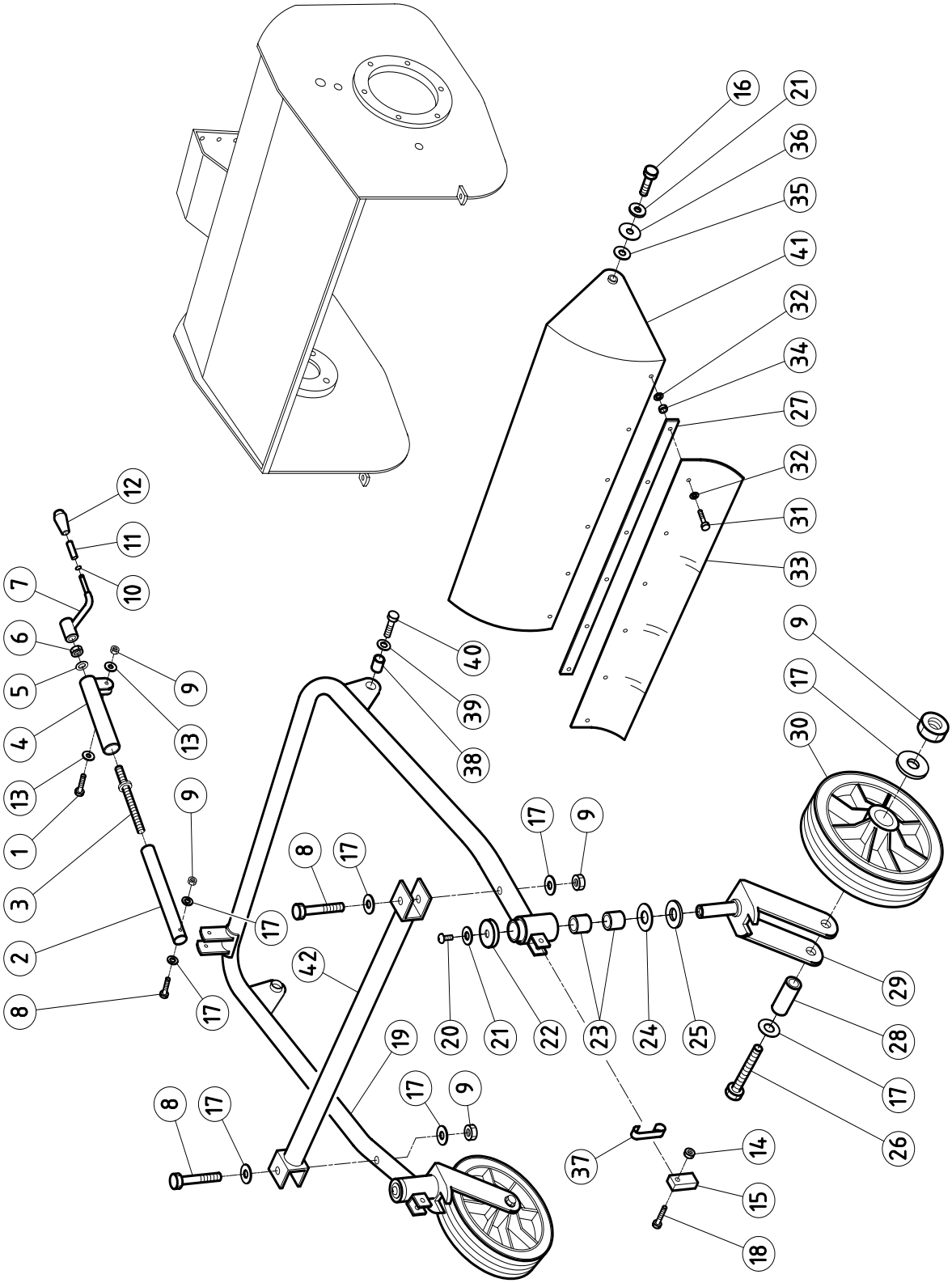
16
21
36
35
41
32
34
27
32
31
33
12
11
10
7
6
5
4
13
1
3
2
8
9
13
9
17
8
17
42
17
40
39
38
17
9
20
21
22
23
24
25
19
17
9
8
17
37
14
15
18
9
17
30
29
28
17
26

Pos.	Codice	Descrizione	Quantità	
001	F085600	VITE CC37000 TAGLIATA A mm 32	NR	1
002	F084100	CANOTTO REGOLAZIONE	NR	1
003	F084200	VITE DI REGOLAZIONE	NR	1
004	F084000	SUPP.CANOTTO DI REG.	NR	1
005	C033700	RASAMENTO PS 12.2X24X0.8	NR	2
006	CC17300	DE BASSO U 5589 M12 H7 Z.G.	NR	1
007	F074100	MANETTINO DI REGOLAZIONE	NR	1
008	CC27100	VTE M8X50 UNI 5737 PARZ.FIL. Z.G	NR	3
009	CC08300	AUTOBLOC A982 M8 H10 Z.G	NR	6
010	F083700	ANELLO DI ARRESTO	NR	1
011	F083800	BOCCOLA DIAM 10X39.5 FORO 8	NR	1
012	CC18700	POMOLO PVC MOD.1001/P D.10	NR	1
013	CC07900	RONDELLA ONDULATA DIAM 8 DIN 137 P Z.G	NR	2
014	CC16900	AUTOBLOC A982 M6 H8 Z.G.	NR	2
015	H093700	PERNO BLOCCAGGIO FORCELLA	NR	2
016	CC08900	VTE M8X16 UNI 5739 Z.G	NR	2
017	CC01800	RPN U 6592 FE 8 Z.G	NR	10
018	CC37300	VTE M6x35 UNI 5737 PARZ FIL ZG	NR	2
019	H095100	TUBO SUPPORTO RUOTE 740	NR	1
020	CC01900	VTCE BUTTON ISO 7380 8X12 Z.G	NR	2
021	CC25900	ROS.GREMB.U 6593 8X24 Z.G	NR	4
022	F083900	COPERCHIETTO	NR	2
023	T098300	BOCCOLA AUTOLUBRIFICANTE BRONZO 16X20X22	NR	4
024	CC20800	RALLA PER CUSCINETTO AS 1730	NR	2
025	F072200	RONDELLA NYLON 16X30X3	NR	2
026	CC25300	VTE M8X80 UNI 5737 PARZ. FIL. Z.G	NR	2
027	G090700	PIATTO FISS.GOMMA	NR	1
028	F072100	BOCCOLA SUPP. RUOTE	NR	2
029	H093300	FORCELLA RUOTE ANT CON BLOCCAGGIO	NR	2
030	F076700	RUOTA RES A 200	NR	2
031	CC12700	VTE M5X20 UNI 5739 Z.G	NR	6
032	CC04600	RPN U 6592 FE 5 Z.G	NR	12
033	G085200	BANDELLA PROTEZIONE ANT. 100X746	NR	1
034	CC09800	AUTOBLOC A982 M5 H 6.5 Z.G	NR	6
035	F084400	BOCCOLA 16X8X4	NR	2
036	CC26300	MOLLA A TAZZA 16.1X28X0.6	NR	2
037	H093600	MOLLA	NR	2
038	G092900	BOCCOLA 16x26,6x12	NR	2
039	CC30100	RONDELLA ONDULATA DIAM 12 DIN 137 Z.G	NR	2
040	CC37100	VTE M12x40 UNI 5739 ZG	NR	2
041	G081900	PROTEZIONE ANTERIORE 830	NR	1
042	H095200	TUBO PROTEZ ANT 740	NR	1

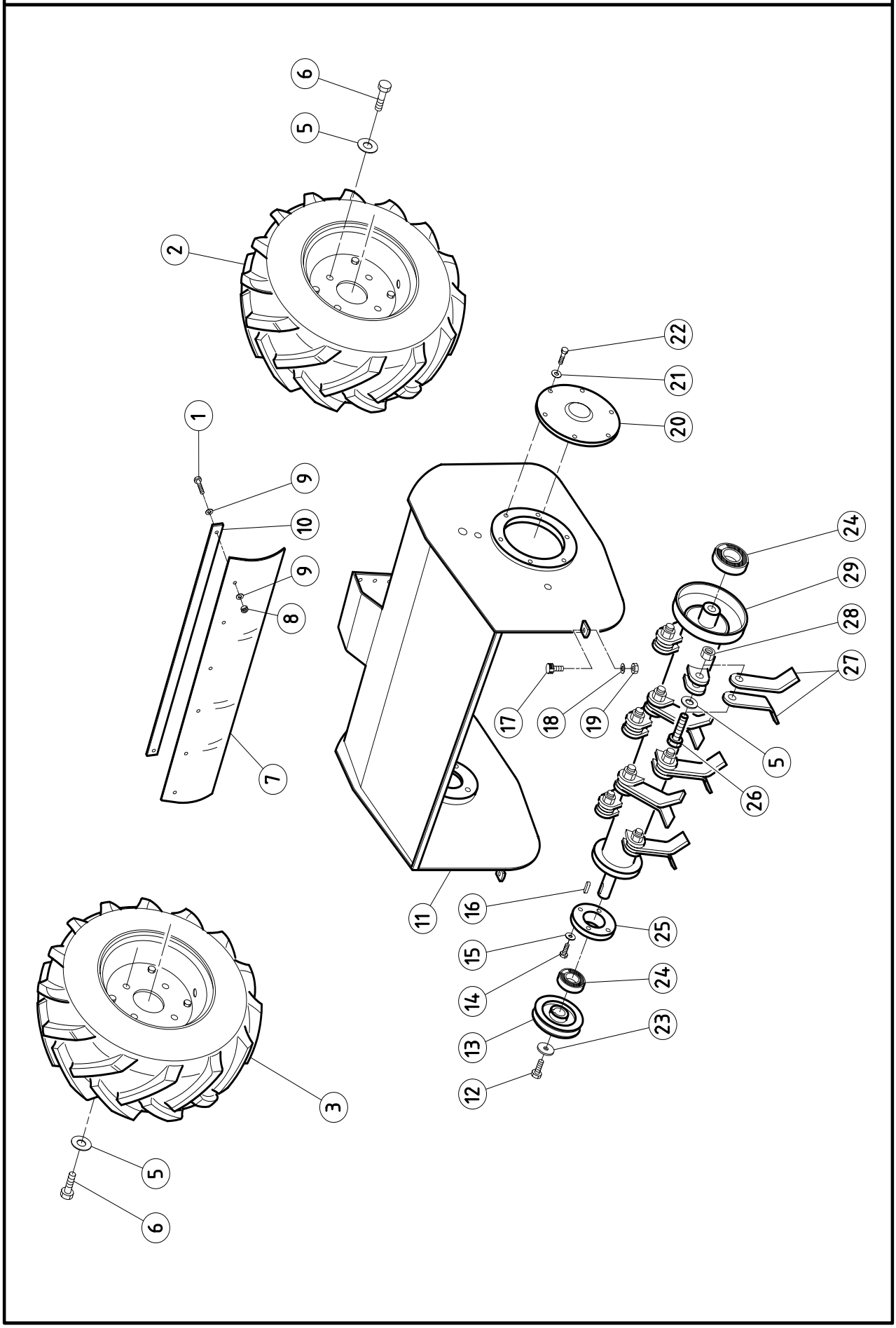
6
5
2
1
9
10
9
8
7
22
21
20
24
29
28
27
17
18
19
5
26
11
16
25
15
24
14
13
23
12
3
5
6

Pos.	Codice	Descrizione	Quantità	
001	CC12700	VTE M5X20 UNI 5739 Z.G	NR	6
002	H091800	RUOTA PNEU. 4.00x8" 4PR TM DEESTONE DX	NR	1
003	H099100	RUOTA PNEU. 4.00x8" 4PR TM DEESTONE SX	NR	1
005	CC16500	RONDELLA ODULATA DIAM 10X21 DIN 137 Z.G	NR	28
006	CC16600	VTE M10X20 UNI 5739 Z.G	NR	8
007	G085300	BANDELLA PROTEZIONE POST.	NR	1
008	CC09800	AUTOBLOC A982 M5 H 6.5 Z.G	NR	6
009	CC04600	RPN U 6592 FE 5 Z.G	NR	12
010	G090700	PIATTO FISS.GOMMA	NR	1
011	G081800	COFANO 830	NR	1
012	CC25200	VTE M10X25 UNI 5739 Z.G	NR	1
013	F071200	PULEGGIA	NR	1
014	CC08900	VTE M8X16 UNI 5739 Z.G	NR	4
015	CC01800	RPN U 6592 FE 8 Z.G	NR	10
016	CC05200	CHIAVETTA 8X7X30 UNI 6604	NR	1
017	CC23700	ANTIV.PIED.P20X7 SP15 6MA SH70 283/010	NR	2
018	CC07000	ROS.GROWER U 1751 NORM 6 Z.G	NR	2
019	CC01100	AUTOBLOC B985 M6 H6 Z.G	NR	2
020	F074000	COPERCHIO SX SUPPORTO RULLO	NR	1
021	CC02700	RPN U 6592 FE 6 Z.G	NR	6
022	CC09500	VTE M6X14 UNI 5739 Z.G	NR	6
023	CC24700	RONDELLA SPECIALE 10X40X5 Z.G	NR	1
024	CC04900	CUSCINETTO 25X52X15 6205-2RS	NR	2
025	F071500	SUPPORTO DX RULLO	NR	1
026	F083000	VITE M10x36 a disegno	NR	20
027	F075400	COLTELLO TRINCIA 30x4	NR	40
028	CC17000	AUTOBLOC A982 M10 H 11.5 Z.G.	NR	20
029	G081700	RULLO	NR	1

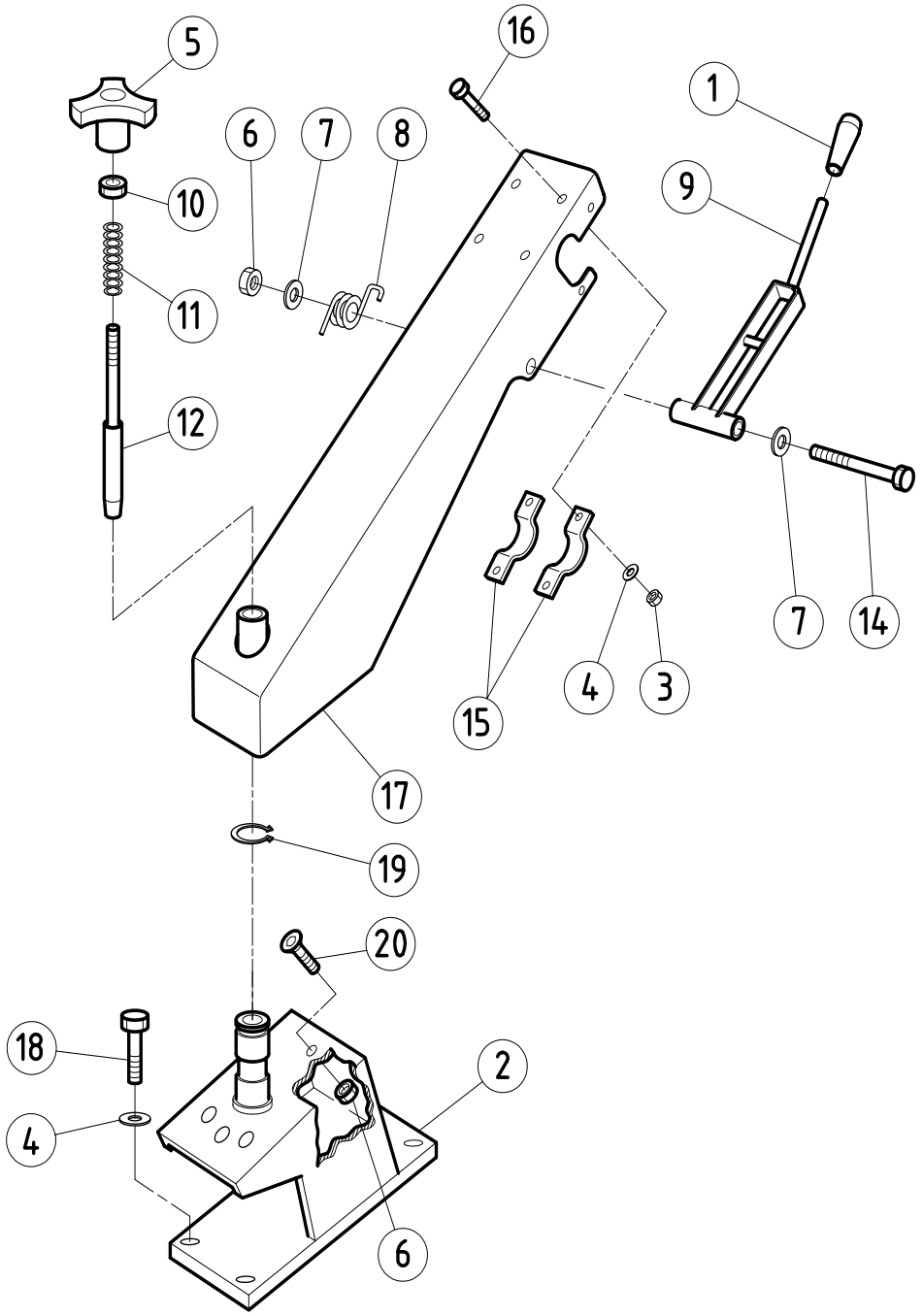
5
16
1
6
7
8
9
10
11
12
7
14
4
3
15
17
19
20
18
2
4
6

7404212P GRUPPO MANUBRIO

Pos.	Codice	Descrizione	Quantità	
001	CC23500	POMOLO PVC MOD.1001/P D.12	NR	1
002	H097600	SUPPORTO PIANTONE YABE 830	NR	1
003	CC08300	AUTOBLOC A982 M8 H10 Z.G	NR	4
004	CC01800	RPN U 6592 FE 8 Z.G	NR	8
005	CC12600	VOLANTINO DIAM 55 M8 MOD. 1070/F	NR	1
006	CC17000	AUTOBLOC A982 M10 H 11.5 Z.G.	NR	2
007	CC01400	RPN U 6592 FE 10 Z.G	NR	2
008	H096900	MOLLA 30x20	NR	1
009	H097000	LEVA REGOLAZIONE ALTEZZA	NR	1
010	CC00200	DE NORM U 5588 M8 H6.5 Z.G.	NR	1
011	H096800	MOLLA 11,4x40 foro 8,4	NR	1
012	H095400	PERNO 12x109	NR	1
014	CC35400	VTE M10 X 90 UNI 5737 PARZ.FIL ZG	NR	1
015	E056400	CAVALLOTTO	NR	2
016	CC35500	VTE M8 X 45 UNI 5737 PARZ. FIL. ZG	NR	4
017	H095300	PIANTONE YABE	NR	1
018	CC08900	VTE M8X16 UNI 5739 Z.G	NR	4
019	CC46800	SEEGER E 30	NR	1
020	CC47900	VSP U 5933 M10x20 ZG	NR	1

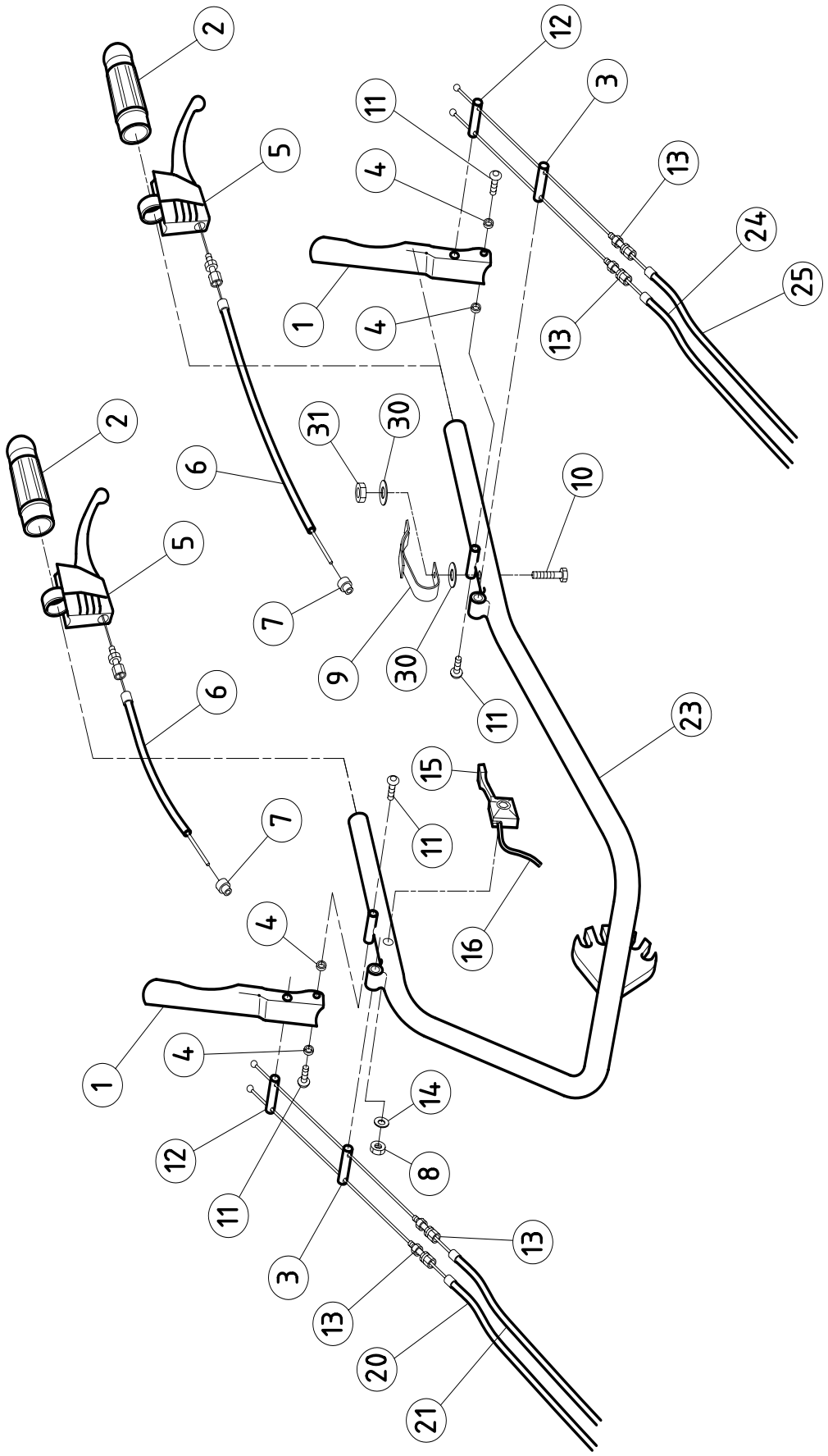
2
5
1
4
11
12
3
13
24
25
6
7
31
30
9
10
23
15
16
14
8
20
21

7404213P GRUPPO MANUBRIO

Pos.	Codice	Descrizione	Quantità	
001	H095800	LEVA	NR	2
002	T096200	MANOPOLA TUBO DIAM 26 1MA08010	NR	2
003	H096200	PERNO 10x47 M6	NR	2
004	H096300	BOCCOLA 8x2,5x6	NR	4
005	F079300	LEVA SEMPLICE CORSA 16 D.25/28 1LA00001	NR	2
006	G095400	CAVO COMANDO SBLOCC. RUOTE	NR	2
007	F079500	BUSSOLA GUAINA 8 03806060	NR	2
008	CC16900	AUTOBLOC A982 M6 H8 Z.G.	NR	2
009	H095700	SGANCIO INNESTO ROTORE	NR	1
010	CC37300	VTE M6x35 UNI 5737 PARZ FIL ZG	NR	1
011	CC32800	VTCE BUTTON ISO 7380 M6 X 10 Z.G.	NR	4
012	H096100	PERNO 10x47	NR	2
013	F079800	REGISTRO M6X40 CH.10 FORO 8.3 0384214	NR	4
014	CC02700	RPN U 6592 FE 6 Z.G	NR	1
015	T096000	ACCELERATORE 1AG00215	NR	1
016	T095900	FILO ACCELERAT.GUAINA mm1010 FILO mm140	NR	1
020	G095100	CAVO AVANZAMENTO	NR	1
021	G095200	CAVO FRENO AVANZAMENTO	NR	1
023	H094400.1	MANUBRIO REG.LAT. 610-620 leva metallo	NR	1
024	G095300	CAVO INNESTO ROTORE	NR	1
025	G059100	CAVO FRENO ROTORE	NR	1
028	CC24500	FASCETTA FERMACAVI PLASTICA NERA	NR	2
030	CC01300	ROS.GREMB.U 6593 6X18X1.5 Z.G	NR	2
031	CC01100	AUTOBLOC B985 M6 H6 Z.G	NR	1